Современные технологии достижения межнационального и межкультурного диалога в молодежной среде

Методическое пособие по образовательной программе Форума студенческих лидеров «Дружный Кавказ»

2018

Федеральное агентство по делам молодежи

Дагестанский гуманитарный институт

Современные технологии достижения межнационального и межкультурного диалога в молодежной среде

Методическое пособие по образовательной программе Форума студенческих лидеров «Дружный Кавказ»

2018»

УДК 37.017.4
ББК 74.200.50
С 56

Печатается по решению Ученого совета Дагестанского гуманитарного института.

Авторский коллектив: Е.Ю.Барабаш, К.А.Габдуллин, З.З.Гасанова, Л.А.Кавцова, Д.З.Магомедов, В.В.Митрофаненко, Э.Ш. Мусаева, П.О.Омарова, Е.В. Смирнова

Современные технологии достижения межнационального и межкультурного диалога в молодежной среде //Методическое пособие по образовательной программе Форума студенческих лидеров «Дружный Кавказ» / Под редакцией проф. П.О. Омаровой – М.: Парнас, 2018 –132 с.

В методическом пособии по образовательной программе Форума студенческих лидеров «Дружный Кавказ» представлены рабочие материалы для основных образовательных блоков форума и мастер-классов, направленные на формирование молодежного межкультурного коммуникативного пространства, повышение уровня знаний участников в области межнациональных и межрелигиозных отношений и развитие межкультурного молодежного сотрудничества.

Пособие подготовлено при поддержке Федерального агентства по делам молодежи в рамках Всероссийского конкурса молодежных проектов среди образовательных организаций высшего образования в 2018 году.

Для участников Форума студенческих лидеров «Дружный Кавказ», а также педагогов, психологов, специалистов по работе с молодежью, молодежных лидеров и общественных деятелей.

© Дагестанский гуманитарный институт
© Коллектив авторов

Содержание:

стр.

Вместо введения 4

Формирование единой российской нации как стратегический фактор укрепления национальной безопасности России 6
П.О. Омарова

Проблемы и перспективы развития государственной молодежной политики Российской Федерации 11
К.А. Габдуллин

Добровольческие технологии и формирование молодежных команд.....15
В.В. Митрофаненко

От воспитания культуры межнационального общения к общероссийской идентичности 42
З.З.Гасанова 42

Тренинг развития навыка сопротивления чужому манипулятивному влиянию.....48
Е.Ю. Барабаш

Тренинг формирования социокультурной компетентности 72
Е.В. Смирнова

Формирование общероссийской идентичности как фактор противодействия идеологии экстремизма и терроризма и гармонизации межнациональных отношений 85
П.О.Омарова, Д.З. Магомедов

Работа вожатого с детьми по воспитанию культуры межнационального общения 115
Л.А. Кравцова

_Toc26220144

Межнациональные процессы в Дагестане: проблемы и перспективы.....121
Э.Ш.Мусаева

Вместо введения

Уважаемые участники Форума студенческих лидеров «Дружный Кавказ»!

Сердечно приветствую Вас на гостеприимной дагестанской земле в рамках столь представительного собрания молодежи, студентов, экспертного сообщества, представителей органов исполнительной власти и общественных организаций которое проходит реализуется при в рамках Всероссийского конкурса молодежных проектов среди образовательных организаций высшего образования в 2018 году.

В работе форума принимают участие представители органов исполнительной власти, научного сообщества, эксперты, студенческая молодежь г.Санкт-Петербурга, г.Москвы, Республики Дагестан, Республики Калмыкия, Ставропольского края, Республики Ингушетия, Республики Северная Осетия-Алания, Чеченской Республики, Республики Карачаево-Черкессия, Республики Удмуртия, а также Абхазии и Южной Осетии

В рамках проведения форума планируется проведение круглых столов, образовательных мастер-классов, семинаров по теме формирования общероссийской идентичности и гармонизации межнациональных и межконфессиональных отношений, технологиям медиации на Кавказе, стресс-менеджменту и способам противодействия влиянию, развития правовой культуры в молодежной среде как фактора снижения напряженности в международном и внутрироссийском сотрудничестве и организация спортивной и досуговой программы для участников.

Надеюсь, что результаты нашей форума станут достойным вкладом в достижение межконфессионального и межнационального согласия среди молодежи Кавказа. Наш форум является площадкой, на которой любой желающий может реализовать свое стремление к позитивной деятельности, продемонстрировать свой талант, приумножить человеческий капитал, найти единомышленников и получить общественную и государственную поддержку, наладить взаимодействие с активной студенческой молодежью России и других стран.

За всемерную помощь и поддержку в проведении Всероссийского межрелигиозного хотелось бы выразить благодарность:

- министру по делам молодежи РД Камилу Рамазановичу Саидову и заместителю министра по национальной политике и делам религий РД Мураду Магомедовичу Шафиеву за доброжелательное участие, ресурсную, информационную и идейную поддержку форума.
- члену Экспертного Совета Комитета по делам национальностей Государственной Думы Российской Федерации Камилу Азатовичу Габдуллину (г.Мозжга), координатору Ассоциации добровольческих движений Кавказа Валерию Валентиновичу Митрофаненко (г.Ставрополь), заместителю министра по делам молодежи РД Патимат Омаровне Омаровой (г.Махачкала), директору Межвузовского центра по разработке методологического обеспечения новых подходов к формированию культуры межнационального общения Загидат Зайнулабидовне Гасановой (г.Махачкала), руководителю Клуба интернационального и патриотического воспитания ДГПУ Ларисе Алексеевне Кравцовой (г.Махачкала), директору Психологического центра Елене Юрьевне Барабаш (г.Ставрополь), декану Калмыцкого государственного университета им. Б.Б. Городовикова Зинаиде Очировне Кекеевой (г. Элиста) за активное участие в разработке образовательной программы форума.

Желаю всем участникам плодотворной работы, эффективного поиска современных научнообоснованных технологий и методов формирования общероссийской идентичности, современной молодежной образовательной политики, достижения межконфессионального согласия и культуры межнационального общения, успехов и интересных идей в реализации программных направлений форума!

Директор Форума студенческих лидеров
«Дружный Кавказ»
Д.З. Магомедов

Формирование единой российской нации как стратегический фактор укрепления национальной безопасности России

Автор - кандидат психологических наук, профессор П.О. Омарова

Выступая в 2013 году на итоговой пленарной сессии международного дискуссионного клуба "Валдай" Президент России В.В. Путин отмечал: «Идентификация исключительно через этнос, религию в крупнейшем государстве с полиэтническим составом населения, безусловно, невозможна. Формирование именно гражданской идентичности на основе общих ценностей, патриотического сознания, гражданской ответственности и солидарности, уважения к закону, сопричастность к судьбе Родины без потери связи со своими этническими, религиозными корнями - необходимое условие сохранения единства страны» [1].

На заседании Совета по межнациональным отношениям в 2016 году в г.Астрахании В.В. Путин поддержал идею создания закона о единой российской нации [2]. Это привело к дискуссии в российском обществе, в рамках которой обсуждалось само понятие единой нации и возможные последствия принятия такого рамочного закона.

Не вдаваясь в политические аспекты этой дискуссии, хотелось бы тезисно остановится на генезисе идеи с точки зрения воспитания подрастающего поколения.

Идеологические концепты «советский народ» и «интернационализм», сформировавшиеся в XX веке, создали условия для развития в сознании населения советской идентичности, которая достаточно агрессивно размывала этническую идентичность в сознании советских людей, что порождало социально-психологические феномены, направленные на неосознанную защиту этноцентристских установок, для преодоления которых государство через систему образования старалось воспитывать культуру межнационального общения. Наивысшего расцвета эта идея получает в трудах З.Т. Гасанова («Воспитание культуры межнационального общения», «Педагогика межнационального общения» и др.), а Государственные образовательные стандарты высшего педагогического образования в качестве обязательной федеральной дисциплины был включен предмет «Педагогика межнационального общения».

Воспитание культуры межнационального общения способствовало тому, что советские граждане сохраняли свою этническую идентичность вкупе с направленностью на поиск путей достижения межнационального согласия, что являлось основой жизнеспособности советской идентичности.

Развал Советского Союза и дробление страны на государства, сформировавшиеся по национальному признаку привели к тому, что стремление возродить национальные идентичности как основную символьную канву и стратегему государственности породило многочисленные межнациональные конфликты на личностном, групповом и межгосударственном уровне.

Разобщенность, этноцентризм, неуважение к другим этносам расцвели пышным цветом на обломках некогда единой страны. Всплеск межэтнического и межрелигиозного противостояния стал благоприятной средой для проникновения в сознание населения идеологии экстремизма и терроризма. Идеологической основой такого массированного воздействия выступили идеи расслоения общества, создание образа врага, разрушение культуры межнационального и

межконфессионального диалога, девальвация ценностей патриотизма и гражданственности.

Поиск путей преодоления указанной ситуации приводит к принятию в 2001 году Федеральной целевой программы «Формирование установок толерантного сознания и профилактика экстремизма в российском обществе (2001 - 2005 годы)».

Основная идея программы – через формирование толерантности прийти к гражданскому согласию.

Формирование толерантности в общении и воспитание культуры межнационального общения – это два концепта, которые, не находясь в явном противоречии, тем не менее подразумевают два варианта отношения к личности «другого».

Толерантность основана на правовом подходе и подразумевает терпимость в общении с другими людьми без конструкта уважения и стремления к согласию. В определенном смысле, толерантность предполагает, что вынужденность сосуществования с другими народами требует от личности сдерживать свое нетерпимое отношение, ибо в противном случае это повлечет негативные последствия и может преследоваться по закону.

Воспитание культуры межнационального общения обращается к иным сторонам человеческого сознания, носит более глубинный духовно-нравственный воспитательный потенциал, направлено на развитие установок на поиск путей доброжелательного и добрососедского сосуществования.

В последние годы в специальной литературе отмечаются негативны коннотации в отношении формирования толерантности в молодежной среде.

Однако, мы считаем, что в условиях разобщения и расслоения общества, начавшегося в 90е годы XX века формирование толерантности стало первым и весьма важным шагом на пути к общероссийской идентичности, своеобразным промежуточным звеном, столь необходимым для смены установок разбредания по этническим «квартирам» на объединение в рамках единого российского государства.

Социально-политическая ситуация в российском обществе в начале XXI века меняется, государство и общество берут курс на поиск объединяющих начал, выхода из кризиса, а обострение межнациональных отношений, рост националистических установок в молодежной среде требует построения новой идеологической платформы в плане патриотического граждан РФ.

Впервые мы выдвинули идею формирования общероссийской идентичности как идейной платформы российского патриотизма и развития миротворческого образования и толерантности в воспитании школьников на конференции-совещании Северокавказской Сети Глобального партнерства во имя мира в ноябре 2007 года. Материалы этого совещания были использованы при подготовке к парламентским слушаниям в Государственной Думе Российской Федерации, повсеместно распространены в научной и общественной среде. По итогам совещания был реализован грант «Миротворческое образование на Северном Кавказе», дагестанскую часть которого выполнили ученые Дагестанского государственного педагогического университета.

Государственный заказ на исследования в области формирования общероссийской идентичности как идейной платформы патриотического воспитания прозвучал в ходе парламентских слушаний в Государственной Думе «Роль гуманитарных наук в формировании общероссийской идентичности: совершенствование законодательной базы научно-исследовательских, издательских центров и просветительских организаций» (проведены 16 декабря 2008 года)

По итогам парламентских слушаний предложено разработать и принять закон «О патриотическом и гражданском воспитании граждан РФ», а государственным академиям наук рекомендовано осуществление научных проектов в области формирования общероссийской идентичности по итогам которых совместно с Министерством образования и науки Российской Федерации обеспечить внедрение полученных научных результатов в образовательный процесс.

Смена идеологической платформы формирования толерантности на формирование общероссийской идентичности на основе понимания многообразия культур народов, населяющих Россию, и своей сопричастности к судьбе страны стала результатом позитивных изменений в социально-политической ситуации в стране, повышения стабильности в обществе и возрождением объединяющих паттернов поведения, заложенных в национальных менталитетах и кодах российских этносов.

Для понимания сути формирования общероссийской идентичности мы сочли необходимым определиться с терминологическим аппаратом в этой области.

В Социологическом словаре мы находим следующие определения термина идентичность – «Идентичность (от лат. identicus - тот же, одинаковый) - англ. identity; нем. Identitat. 1. Свойство индивида оставаться самим собой в изменяющихся социальных ситуациях. 2. Результат осознания индивидом самого себя в качестве человеческой личности, отличающейся от других» [5].

Согласно Словарю политических терминов идентичность – это «осознание индивидами, принадлежащими к определенной общности, своего группового единства и отличия от других» [4].

Политологический словарь определяет идентичность как «осознание личностью своей принадлежности к определенной группе, своего статуса и роли».

Психологический словарь определяет идентичность как «чувство самотождественности, собственной истинности, полноценности, сопричастности миру и другим людям. Чувство обретения, адекватности и стабильного владения личностью собственным «Я» независимо от изменений последнего и ситуации; способность личности к полноценному решению задач, встающих перед ней на каждом этапе развития» [3].

В 2007 году, когда мы старались определить термина «общероссийская идентичность», мы не нашли его в изданиях энциклопедического характера (словарях и энциклопедиях), хотя в некоторых статьях и выступлениях последнего десятилетия само понятие упоминалось. Это поставило перед нами задачу самостоятельного определения понятий «общероссийская идентичность» и «формирование общероссийской идентичности».

Общероссийская идентичность, по нашему мнению, - это осознание личности как гражданина России, своего группового единства с народами Российской Федерации, идентификация своей личной судьбы с судьбой своего государства, развитие выраженной активной гражданской позиции, заинтересованности в судьбе своей страны и сопричастности к судьбе народов, ее населяющих.

Соответственно, под «**формированием общероссийской идентичности**» мы понимаем специально организованный педагогический процесс, направленный на осознание личностью себя как гражданина России, идентификацию своей личной судьбы с судьбой своего государства, развитие выраженной активной гражданской позиции, заинтересованности в судьбе Российской Федерации как суверенного государства и центра политического влияния в мире с многовекторной политикой.

Сегодня мы отмечаем первые попытки в обществе говорить о формировании единой российской нации.

Несмотря на ряд критических замечаний, все же следует отметить, что основания для перехода от идеологии формирования общероссийской идентичности к формированию единой российской нации все же есть.

Конституция Российской Федерации начинается со слов: «Мы, многонациональный народ Российской Федерации, соединенные общей судьбой на своей земле, утверждая права и свободы человека, гражданский мир и согласие, сохраняя исторически сложившееся государственное единство, исходя из общепризнанных принципов равноправия и самоопределения народов, чтя память предков, передавших нам любовь и уважение к Отечеству, веру в добро и справедливость, возрождая суверенную государственность России и утверждая незыблемость ее демократической основы, стремясь обеспечить благополучие и процветание России, исходя из ответственности за свою Родину перед нынешним и будущими поколениями, сознавая себя частью мирового сообщества, принимаем Конституцию Российской Федерации» [7].

Такое начало – не только один из важных государствообразующих символов России, но и та очень важная основа, которая позволяет сделать шаг к созданию единой российской нации, понимаемой не столько как этнической сущности, сколько политической, гражданской сущности.

В условиях роста политического веса России на международной арене формирование единой российской нации становится стратегическим фактором укрепления национальной безопасности России

Подобная задача не может быть решена усилиями только государственных органов. Для этого необходим комплексный целевой подход, представляющий собой объединение усилий государственных и общественных организаций, особенно молодежных, который позволит создать условия для того, чтобы единая российская нация из абстрактного конструкта стала реальностью.

Согласно Стратегии социально-экономического развития Северо-Кавказского федерального округа до 2025 года среди приоритетных направлений молодежной политики выступает формирование межрелигиозной терпимости. В соответствии с Концепцией долгосрочного социально-экономического развития Российской Федерации на период до 2020 года, одной из основных задач молодежной политики выступает «гражданское образование и патриотическое воспитание молодежи, содействие формированию правовых, культурных и нравственных ценностей среди молодежи».

Для реализации этой задачи в рамках Концепции необходима поддержка программ формирования единой российской гражданской нации, национально-государственной идентичности, воспитание толерантности к представителям различных этносов, межнационального сотрудничества.

В соответствии со Стратегией инновационного развития России до 2020 года взаимодействие институтов гражданского общества и государства в решении общественно значимых проблем является необходимым условием инновационного развития страны.

Мы очень надеемся, что идеи сближения, достижения межконфессионального и межнационального согласия станут не только объединяющим фактором для участников Форума студенческих лидеров «Дружный Кавказ», но и позволят сделать важные шаги на пути формирования единой российской нации.

Литература:

1. Выступление Владимира Путина на заседании клуба "Валдай" // https://rg.ru/2013/09/19/stenogramma-site.html

2. Заседание Совета по межнациональным отношениям //http://www.kremlin.ru/events/president/news/53173
3. Идентичность // Психологический словарь // URL: http://www.psychologist.ru/dictionary_of_terms/index.htm?id=729
4. Идентичность. // Словарь политических терминов // URL:http://www.polit-slovar.ru/dictionary/563/
5. Идентичность // Социологический словарь // http://mirslovarei.com/content_soc/identichnost-1124.html
6. Конституция Российской Федерации (принята всенародным голосованием 12.12.1993) (с учетом поправок, внесенных Законами РФ о поправках к Конституции РФ от 30.12.2008 N 6-ФКЗ, от 30.12.2008 N 7-ФКЗ, от 05.02.2014 N 2-ФКЗ, от 21.07.2014 N 11-ФКЗ) http://www.consultant.ru/document/cons_doc_LAW_28399/
7. Постановление Правительства РФ от 25 августа 2001 г. N 629 "О федеральной целевой программе "Формирование установок толерантного сознания и профилактика экстремизма в российском обществе (2001 - 2005 годы)"// https://base.garant.ru/1586359/
8. Что такое российская нация? https://www.idelreal.org/a/28090358.html

Проблемы и перспективы развития государственной молодежной политики Российской Федерации

Автор – эксперт Комитета по делам национальностей Государственной Думы Российской Федерации К.А. Габдуллин (Республика Удмуртия)

В Указе Президента РФ от 07.05.2018 N 204 (ред. от 19.07.2018) «О национальных целях и стратегических задачах развития Российской Федерации на период до 2024 года» отмечено, что к 2024 году необходимо обеспечить достижение цели по воспитанию гармонично развитой и социально ответственной личности на основе духовно- нравственных ценностей народов Российской Федерации, исторических и национально-культурных традиций.

Достижение данной цели необходимо решить с помощью:

- Формирования эффективной системы выявления, поддержки и развития способностей и талантов у детей и молодёжи, основанной на принципах справедливости, всеобщности и направленной на самоопределение и профессиональную ориентацию;

- Создания современной и безопасной цифровой образовательной среды, обеспечивающей высокое качество и доступность образования всех видов и уровней;

- Создания условий для развития наставничества, поддержки общественных инициатив и проектов, в том числе в сфере добровольчества (волонтёрства).

На сегодняшний день работа в информационно-телекоммуникационной сети «Интернет» стала уже неотъемлемой частью нашей повседневной жизни.

Особенно, хочется обратить внимание на подрастающее поколение нашей страны, которое очень быстро реагирует на изменения в этой среде.

Работа с молодёжью на территории Российской Федерации переживает определенную трансформацию. Расшифровать текущее состояние дел и спрогнозировать тенденции в молодёжной среде – одна из основных задач государства, в том числе в аспекте национальной безопасности.

Согласно Концепции общественной безопасности в Российской Федерации (утверждена Президентом РФ 14.11.2013 г. NoПР-2685) состояние общественной безопасности в Российской Федерации характеризуется как нестабильное. Несмотря на принимаемые государством и обществом усилия, направленные противоправными посягательствами, и развития чрезвычайных ситуаций, общественной безопасности не достигнут.

Одним из основных источников угроз общественной безопасности является экстремистская деятельность националистических, религиозных, этнических и иных организаций и структур, направленная на нарушение единства и территориальной целостности Российской Федерации, дестабилизацию внутриполитической и социальной ситуации в стране. Особую озабоченность вызывает распространение экстремистских настроений среди молодёжи.

В том числе распространение таких негативных явлений происходит через информационно-телекоммуникационную сеть «Интернет», а также из- за того,

что молодые люди большую часть времени находятся в виртуальном мире и порой не чувствуют ситуацию, дезинформированы. Они становятся не только заложниками пропаганды и человеконенавистнической идеологии, но и объектом вербовки со стороны террористических организаций.

В Стратегии противодействия экстремизму в Российской Федерации до 2025 года» (утверждена Президентом РФ 28.11.2014 г, No ПР-2753) отмечено,

что одним из основных источников угроз экстремизма в современной России является молодёжь, так как лидеры экстремистских организаций в своей деятельности ориентируются преимущественно на молодое поколение, при этом повышенное внимание они проявляют к отличающимся высокой степенью организованности неформальным объединениям националистов, организациям футбольных болельщиков, активно вовлекая их членов в свои ряды, провоцируя на совершение преступлений экстремистской направленности, в том числе в ходе проведения масштабных спортивных и культурных мероприятий.

Также в Стратегии отмечено, что одним из механизмов государственной политики по противодействию экстремизму является необходимость осуществления подготовки и размещения в средствах массовой информации, в информационно-телекоммуникационных сетях, включая сеть «Интернет», социальной рекламы, направленной на патриотическое воспитание молодёжи.

На данный момент не существует системных мер поддержки позитивного информационного фона в молодёжной среде, особенно на региональном уровне, негативные новости преобладают на ТВ, а в интернете ведётся беспорядочная дискуссия.

В Концепции долгосрочного социально-экономического развития Российской Федерации на период до 2020 года обозначено, что целью государственной молодёжной политики является создание условий для успешной социализации и эффективной самореализации молодёжи, развитие потенциала молодёжи и его использование в интересах инновационного развития страны, а достижение поставленной цели предполагается осуществить за счёт решения следующих задач:

- Вовлечение молодёжи в социальную практику и её информирование о потенциальных возможностях саморазвития, обеспечение поддержки научной, творческой и предпринимательской активности молодёжи. Решение данной задачи будет достигаться за счёт развития систем информирования и программ социального просвещения по всему спектру вопросов жизни молодёжи в обществе (здоровье, спорт, образование, жилье, досуг, труд, карьера, общественная жизнь, семья, жизнь молодежи в других странах и др.);

- Оказание информационно-консалтинговой помощи молодёжи, разработка специальных проектов, уравнивающих возможности молодёжи, проживающей в сельских и удаленных районах, при осуществлении поиска, применения и распространения актуальной информации, обеспечения доступности для молодёжи информации о создаваемых для нее условиях и предоставляемых возможностях;

- Развитие эффективных моделей и форм вовлечения молодёжи в трудовую и экономическую деятельность, включая деятельность трудовых объединений, студенческих отрядов, развития молодёжных бирж труда и других форм занятости молодёжи, совершенствования нормативно-правовой базы для максимально гибкого привлечения молодёжи к трудовой деятельности и обеспечения её законных прав и интересов.

В этой связи, хочется отметить, что молодёжь, удобно расположившись в интернете, создаёт свою внутреннюю повестку, моду, форматы поведения.

Молодёжной политике не хватает новых подходов, интересных федеральных и региональных форматов взаимодействия с молодёжью и самое главное – объединяющей платформы.

Найти общий язык между молодёжью и представителями органов власти не всегда получается в силу объективных и субъективных причин, но найти точки

взаимовыгодного взаимодействия просто необходимо. Молодёжь активно перебирается из регионов в столицу и крупные города ради самореализации, карьерного роста, новых возможностей, так как не имеет возможности для самореализации на своей малой родине в регионе.

Сегодня есть определенный набор мер предпринимаемых государством и обществом, но этого, к сожалению, недостаточно. Представители гражданского общества в лице некоммерческих организаций по всей стране занимаются тем, что придумывают и реализуют разноплановые проекты, но нет системы и площадки, которая бы смогла аккумулировать усилия, силы, мысли и, совместно с государством, создало бы единую систему.

Большим прорывом является то, что в стране реализуется пул больших проектов и форумов, участие в которых принимают самые активные молодые люди со всей страны. Но те же «Территория смыслов», «Таврида» и др. при всей их значимости просто не могут заменить целостную и эффективную государственную систему реализации молодёжной политики.

Также необходимо отметить, что созданы федеральные информационные системы, такие как АИС «Молодёжь России», «Добровольцы России», которые ориентируют большую часть молодёжи на саморазвитие, но в регионах, на местном уровне, данные системы не работают так эффективно, как хотелось бы.

По результатам опросов среди разных молодёжных социальных групп в субъектах Российской Федерации можно сделать вывод о том, что молодёжь считает, что нет единой эффективной системы оповещения потенциальных возможностях и коммуникации среди молодёжи. Запрос на создание такой системы среди молодого поколения огромен.

Этот информационный ваккум, сегодня, можно и нужно заполнить путём объединения и создания единой федеральной молодёжной цифровой платформы и опорными точками в региональных составных частях этой системы, которая позволит создать дополнительный инструментарий и объединить все имеющие инструменты, созданные на федеральном уровне, а также будет учитывать особенности работы с молодёжью в каждом регионе и муниципалитете.

Это позволит не навязывать ребятам свою повестку дня, а создавать эту повестку совместными усилиями, выясняя у юношей и девушек их отношение, их мнение относительно решения проблем страны. Этими действия мы сможем снизить уровень социальной напряженности в молодёжной среде.

Считаю, что необходимо сделать так, чтобы инициатива шла бы не сверху вниз, а снизу вверх, стала основным механизмом сплочения молодых ребят разных национальностей по всей стране, с целью развития своего потенциала и, как следствие, потенциала всей страны.

Для этого нам необходимо создать равные возможности для каждого молодого человека в независимости от его места проживания, будь это село или крупный мегаполис. Нужно цифровизировать всю сферу работы с молодёжью.

Необходимость разработки и внедрения в повседневную жизнь молодёжной цифровой среды формируется рядом взаимосвязанных факторов и тенденций:

- Информационный вакуум (особенно на региональном и муниципальном уровнях) для молодёжи в части возможных инструментов/механизмов комплексной самореализации в обществе и поддержки собственных проектов и инициатив в рамках действующей молодёжной политики государства;

- Недостаточная эффективная работа по информированию молодёжи о возможностях потенциального трудоустройства, стажировках в органы государственной власти, действующих системах наставничества и многих других форматах;

- Недостаточное количество социальных лифтов на региональном/муниципальном и федеральном уровне;

- Отсутствие у молодёжи мотивации в подготовке общественных инициатив на региональном/муниципальном уровне;

- Негативный информационный фон в СМИ как контур сдерживания позитивной/инновационной/прорывной повестки.

- Уход молодёжи из традиционных СМИ в Интернет. Социальные сети дефакто обеспечивают большую часть информационных потоков.

- Протестные настроения в молодёжной среде, социальная напряжённость и террористические/экстремистские проявления, которые минимизируются вовлечением молодёжи в общественную жизнь, в проектную деятельность, в науку и творчество, в предпринимательскую активность. Молодёжь нуждается в увеличении открытых и прозрачных форматов социальных лифтов.

Для молодёжи необходимо создать полное информационно-методологическое обеспечение саморазвития и самореализации на единой цифровой платформе.

Мы провели собственные социальные опросы и анализ общественных обсуждений в учебных заведениях и молодёжных центрах г. Москвы и на территории ряда городов и населённых пунктов Удмуртской Республики и других субъектов Российской Федерации и выяснил, что существует реальная необходимость создания единой федеральной молодёжной цифровой среды и молодёжью уже предложены возможные варианты её наполнения с конкретными примерами системы мотивации участников и механизмов её работы.

В этой связи приобретает особую значимость создание такой системы, которая сформирует методологию выработки общих требований и подходов, а также критериев оценки эффективности молодёжной политики.

Добровольческие технологии и формирование молодежных команд

Автор - координатор «Ассоциации добровольческих движений Кавказа», координатор Движения Добровольцев Ставрополья, кандидат педагогических наук, доцент В.В. Митрофаненко (г.Ставрополь)

Раздел 1. Философия добровольчества

Добровольческая деятельность – это деятельность, приносящая пользу обществу, осуществляемая безвозмездно гражданами индивидуально или коллективно на основе добровольного, осознанного и свободного выбора.

Гражданское общество - это социальное взаимодействие групп населения, способных к самоорганизации и ответственным коллективным действиям в защиту общественно значимых интересов в рамках заранее установленных правил гражданского или правового характера

Общественно-государственная экономика и социальная политика

Основа третьего сектора - добровольчество

Добровольчество – это возможность для граждан быть вовлеченными в общество и влиять на это общество. Добровольчество - мощный инструмент социальных перемен, культурного и экономического роста.

Философия добровольчества

- Внутренняя психологическая потребность быть нужным;
- Потребность в общении и уважении;
- Развитие лидерских способностей;
- Способ поделиться своим опытом;
- Защита своих прав и интересов;
- Возможность жить интересной и яркой жизнью;
- Потребность в самореализации;

- Потребность в профессиональном опыте и т.д.

Философия добровольчества

Доброволец – независимо от возраста современный, образованный человек с передовыми взглядами на социальные и экономические процессы в обществе, активный участник и инициатор позитивных изменений в конкретной области деятельности, в которой он стремится стать профессионалом.

Философия добровольчества

Доброволец не просто своим социально-значимым трудом приносит пользу обществу, но и через реализацию своих потребностей становится полезным обществу. Потому что итог участия - профессионализм, развитая личная и гражданская позиция.

Официальным признанием добровольчества на всемирном уровне и подтверждением его важнейшей роли является провозглашение ООН при поддержке правительств 123 стран мира 2001 г. Международным годом добровольцев.

Философия добровольчества

Добровольчество – это наиболее эффективная стратегия реального включения ресурсного потенциала общества в решении острых социальных проблем

Человеческое и общественное измерение (ценности) добровольчества

Международное сообщество усматривает в добровольчестве огромную роль в интересах социального развития. Именно потому, что в основе добровольчества лежит неисчерпаемый человеческий и общественный потенциал, первый год нового тысячелетия был объявлен Организацией Объединённых Наций «Международным Годом Добровольцев». В международных документах, дающих обоснование учреждения 2001 года годом добровольцев, раскрывается этот потенциал через описание сущности добровольчества.

В «Записке Генерального секретаря ООН, направленной Комиссии социального развития Экономического и Социального Совета Организации Объединенных Наций» делается осмысление человеческого и общественного измерения добровольчества.

а) Добровольчество - это забота о людях

Благодаря такой заботе мы становимся более человечными и тем самым укрепляем нравственный климат в наших коллективных сообществах и социальную ткань нашего общества. Сочувствие, сострадание, моральная поддержка, помощь – вот что мы называем заботой о человеке, заботой о ближнем (как это трактуется в духовной литературе). Именно это способствует формированию важной для человеческого общества атмосферы – взаимовыручки, что и создаёт

не только безопасную, но благоприятную среду для существования и развития каждого её члена. Когда такие отношения между людьми становятся регулярными, они превращаются в традицию. Традиции это то, что скрепляет социальную «ткань», которая превращает общественность в сообщество.

В «Записке» обосновывается одна из мотиваций общественной самоорганизации – забота и взаимопомощь – не благотворительный акт, а необходимость, защитная реакция против таких явлений, как урбанизация и глобализация. Не отрицая этого, добавим, что добровольчество всё-таки, при всей её регулярности, не есть рефлексия. Самым важным движущим механизмом здесь может служить именно человеческий фактор, который выше схемы «ты – мне, я – тебе». Может быть здесь больше подходит такая формула «я – тебе, ты – мне». Но есть и ещё более высокий уровень человеческих отношений «я – всем». И эта схема, как и все предыдущие, была присуща человеческому обществу на всех этапах исторического развития. Наше общество отличается тем, что оно более технологично. Однако добровольчество – больше, чем технология.

б) Добровольчество – это солидарность и просвещённое своекорыстие

Люди жертвуют свое время, как свободно принимаемое моральное обязательство ради установления уз взаимного доверия и сопричастности. Это делает людей лично заинтересованными в благополучии других.

В данном свойстве очень важным является то, что доброволец осуществляет действие не по принуждению не под воздействием со стороны власти, начальства, а сознательно. Моё действие равно, как и свобода, мной самим осознанная необходимость. Именно это, через удовлетворение от выполненного нравственного долга, формирует чувство собственного достоинства.

в) Добровольчество - это духовное свойство, и гражданская добродетель

Добровольная деятельность имеет глубокие корни в человеческой духовности и далеко идущие социальные и культурные последствия. Добровольчество рассматривается международным сообществом, как совокупность высших духовных и социальных (гражданских) ценностей. Значение добровольчества заключается не только в том что мы делаем из любви и сострадания по отношению к другим, а и то как это влияет на самого человека, оказывающего добровольную помощь – «мы то, что мы делаем другим». (Записка Генерального секретаря ООН, направленная Комиссии социального развития Экономического и Социального Совета Организации Объединенных Наций // Роль добровольчества в содействии социальному развитию //РСС№3,2001, с.88).

г) Добровольчество - это богатый источник человеческого опыта

В понятие человеческого опыта мы включаем тот опыт, который приобретает человек в процессе взаимодействия с другими людьми, социальными группами, государством. Милосердие, учтивость, толерантность, солидарность, сотрудничество, преодоление конфликтов, лоббирование, эмоциональные и социальные связи, защита от опасного влияния и т.д. Возможность делиться, обсуж-

дать, перенимать более эффективные формы и методы – это возможность нарабатывать и совершенствовать этот неформальный общественный фонд умений и навыков установления и поддержания коммуникативных отношений.

д) Добровольчество – это новые интеллектуальные ресурсы

Добровольцы не только исполнители программ, но и источник новых идей, источник другого жизненного опыта. Творческая атмосфера, неформальный подход к организационным принципам управления группами даёт возможность каждому участнику добровольческой деятельности обрести творческий интерес. Чем больше творческой активности, тем выше интеллектуальная продуктивность. Такой подход привлекателен для тех, кто обладает большими интеллектуальными ресурсами. Поэтому, как правило, в добровольческую деятельность быстрее всего вовлекаются самые инициативные и интеллектуально развитые люди. Но, вместе с тем, добровольчество не оставляет в стороне тех, кто не достаточно ещё свободен в проявлениях творческой активности. Добровольчество помогает им обрести эту свободу.

е) Добровольчество – это участие и ответственность, как суть активной гражданской позиции и благого управления

Гражданственность, взаимное доверие, солидарность и ответственность, подкрепленные социальными отношениями, базирующимися на разделяемых мировоззренческих установках и общности обязательств, являются взаимодополняющими ценностями. В этом определении очень чётко выделены связи между управлением во благо и гражданской позицией. Таким образом, от гражданской позиции зависит, будет ли эффективным управление или нет. Речь, конечно, идёт о социальном управлении. И это означает, что от участия в общественных процессах каждого и ответственности, которая устанавливается между всеми участниками социального партнёрства, зависит эффективность управления. То есть чем больше добровольных участников – больше ответственности, а значит и больше эффективности в управлении. Отсюда можно сделать и следующий вывод: добровольчество - это возможность для граждан быть вовлеченными в общество для того чтобы влиять на это общество, создавая благоприятные условия существования для всех и для себя.

Почему мы не отделяем понятия гражданской активности и «управления во благо», т.к. по сути это одно и то же. Эффективное управление не может осуществляться без участия общественности. Участие может быть только добровольным.

ж) Добровольчество – этический стандарт

Это свойство добровольчества выражает определённое качество человеческих взаимоотношений. По уровню устанавливаемых норм (что можно и чего нельзя) – это одна из самых высоких степеней. Оно находится примерно на том же уровне, что и этические нормы духовных конфессий, однако поддерживается не за счёт установленных догматов, а на предельно сознательном уровне. Современные примеры этого этического феномена долго искать не требуется - это массовое движение в защиту мира, прав человека и окружающей среды и недавняя глобальная кампания против противопехотных мин. Эти реалии отражают

сложную взаимосвязь между местными обязательствами и глобальными задачами и подчеркивают огромное разнообразие добровольных инициатив.

С другой стороны, распад основополагающих общественных ценностей норм и социальных связей обычно ассоциируется с сокращением масштабов добровольной деятельности. В условиях социальной дезинтеграции люди заботятся больше о себе, чем о других. Уровень доверия и социальной сплоченности резко падает.

з) Добровольчество – это обеспечение надежной платформы для восстановления связи между людьми

Известно, что людей всегда разделяли богатство, культура, религия, этническое происхождение, возраст, пол. Добровольчество может служить одним из главных средств примирения и восстановления разделенного общества, поскольку эта деятельность осуществляется без дискриминации по каким бы то ни было признакам. Восстановление или укрепление доверия должно быть ключевой мерой политики в любой постконфликтной ситуации, так как это будет способствовать укреплению солидарности и, как следствие, добровольной деятельности.

и) Добровольчество – это новое видение социальной деятельности

В прошлом, людей, занимавшихся социальной деятельностью, называли социальными работниками или альтруистами, но не волонтерами. Широкое значение этого термина и его социальный контекст, широко известны в странах с давними традициями безвозмездного труда. Волонтеры работают везде, где нужна их деятельность - не только в сфере социальной защиты, но в любой области общественной жизни и естественного окружения. Но всё-таки в большей степени, в силу своей социальной направленности, добровольческие программы имеют отношение к сфере деятельности социальной защиты населения. Новое видение заключается в новом отношении к занятости в области социальной защиты. Человек, принимающий участие в добровольческих программах, обретает полную ясность в мотивированности своего труда. Первичным для него становится уже не компенсация за его трудовое участие, а результат – помощь, решение проблемы и т.д., а для движения в целом – заполнение всего спектра проблем.

к) Использование потенциала добровольной деятельности в интересах социального развития

Кардинальной задачей международного сообщества является увязка добровольных действий со стратегиями социального развития. Иными словами – создание действующих социальных технологий.

Во многих промышленно развитых и развивающихся странах не подменяя государственную парадигму на парадигму, предполагающую опору коллективного сообщества на собственные силы, добиваются их интеграции таким образом, чтобы они подкрепляли друг друга. Ни правительство, ни гражданское общество не в состоянии решить проблемы справедливого и устойчивого развития. Они должны сотрудничать и дополнять друг друга.

В Записке Генерального секретаря ООН Комиссии социального развития приводится пример реформы системы образования в ряде развитых стран, которая проводится основываясь на партнерстве государственного и частного секторов. Отмечается благотворность участия родителей и общества в организации работы школ. Когда родители участвуют в образовании детей, школьная успеваемость существенно улучшается:

повышается эффективность каждодневной деятельности; горизонтальный диалог между учителями и родителями становится правилом; растет общественная поддержка школьников, относящихся к группе риска; резко сокращается непроизводительное использование ресурсов и политической протекции.

Аналогичная позитивная взаимосвязь наблюдается и в случаях, когда добровольческие организации участвуют в оказании первичной медико-санитарной помощи. Оказание помощи инвалидам, профилактические мероприятия и физическое состояние самих больниц улучшаются благодаря систематическому участию в работе добровольцев в партнерстве с государством. Отношение к работникам системы государственного здравоохранения часто становится лучше при обеспечении активной поддержки местного населения. Добровольные действия имеют не меньшую ценность, когда общество сталкивается с неожиданными кризисными ситуациями и во времена более длительных и сложных национальных чрезвычайных ситуаций, таких, как эпидемия ВИЧ/СПИД. Опыт таких различных стран, показывает, что бороться с пандемией СПИД можно только при самом широком партнерстве и взаимодействии между правительственными программами и добровольными инициативами общественных ассоциаций, женских организаций, религиозных лидеров, работников сферы просвещения, врачей, артистов и исполнителей, университетов, средств массовой информации и частного делового сектора.

Суть этого примера заключается в том, что, когда добровольные действия принимаются государственной политикой как область социального развития, эти оба сектора укрепляют друг друга, создавая самовоспроизводящийся цикл взаимной поддержки.

Раздел 2: УРОВНИ ДОБРОВОЛЬЧЕСКОЙ ПОДГОТОВКИ

Нужно ли учиться добровольчеству? Да. Каждый уровень обучения, по мере нашего организационного развития, выдвигает свои потребности. Первый уровень – школа. Здесь, прежде всего, мы знакомимся с явлением как таковым. Узнаем, что такое «добро» и как оно связано с нашей «волей» и с «волей абсолютного добра». Узнаем, что в слове «воля» соединились два понятия, и это и есть органика добровольчества, где осознание своей миссии и есть путь к своей свободе, к свободе творчества. Именно это понимание привело человечество к определению вектора общественного развития. Поэтому и первый год нового тысячелетия стал «Годом Добровольчества». Добровольчество - философия третьего тысячелетия.

Дальше - больше. Выбрав образ своего существования, нужно понять область своего развития. В добровольчестве главным мотивом самоопределения является реализация творческого потенциала. Критерием же правильности выбора является с одной стороны - интерес, а с другой - общественная полезность (социальная значимость). С этим связан следующий уровень добровольческой подготовки. На этом уровне нужно получить навыки формирования добровольческих программ в той области деятельности, где лежит твой творческий инте-

рес. Сначала идет профессиональная ориентация. А затем начинается профессиональный рост. От участия в добровольческих программах можно вырасти до организатора программ, а дальше - до руководителя добровольческой и некоммерческой организации. Но это ещё один уровень добровольческой подготовки – менеджерский. Даже из того, что в этой вступительной статье мы написали, уже понятно, что есть специфика у добровольческого менеджмента.

Есть специфика и ресурсной поддержки добровольческих программ. Она заключается и в том, как рекрутировать в программы людей, и в том, как удерживать их, как мотивировать, как продвигать и как повышать качество добровольческих услуг. Вот здесь мы начинаем говорить о том, о чём пока ещё не говорили, а нужно - о получателях добровольческих услуг. Ведь мы можем в едином порыве прийти на добровольческую акцию один раз, ну два. Затем надоест, но наши ряды пополнят «новые бойцы». Ротация, конечно, заметна в толпе не будет. А вот потребители «добра», те самые нуждающиеся, ради кого все и должно происходить, ротироваться не могут. Это у них проблемы. И здесь нужна не тусовка с яркими знамёнами. Здесь нужен профессионализм. А где его взять, если «акционные» добровольцы этим обладать не обязаны…

Вот для этого как раз и нужен Центр добровольчества. И это уже следующий уровень развития. Вот об этом на нашем семинаре и пойдет речь. Однако, этим уровнем добровольческая подготовка не заканчивается. Есть ещё уровень «добровольческих сетей» и уровень «социальной политики на основе добровольчества».

Сетевое взаимодействие добровольческих объединений подтягивает уровень добровольческих программ всех участников взаимодействия до требуемого стандарта, до такого качества создаваемых сервисов, которое необходимо целевым группам, которым они оказываются.

Лидеры таких взаимодействий на следующем этапе подготовки уже готовы координировать движениями на уровне регионов и округов, а это уже социальная политика. И как взаимодействовать в межсекторном пространстве, как принимать решения, направленные на объединение усилий всех участников процесса сервисного обслуживания населения, как осуществлять подготовку персонала, работающего в государственных, коммерческих и общественных учреждениях и организациях, как проводить мероприятия регионального и окружного уровня и как все это делать транспарентно, прозрачно, расширяя пространство доверительных отношений, максимально вовлекая население в добровольческую деятельность, - это и есть технологические элементы социальной политики, которые укладываясь на основу философии добровольчества, приобретают другое качество. И этому тоже нужно учиться. Но без опыта, без практики, не пройдя все этапы подготовки, стать социальным политиком в области развития добровольчества невозможно.

Поэтому в добровольчестве, чтобы эффективно действовать на соответствующем уровне, необходимо учиться.

Движение Добровольцев Ставрополья осуществляет подготовку добровольцев на основе изложенной схемы.

Движение Добровольцев Ставрополья (ДДС) было основано в 1998 году в Ставрополе, где по сей день работает и развивается. Первоначально целью деятельности данного Движения было оказание социальной помощи детям из малообеспеченных семей студентами гуманитарного факультета данного учебного заведения. Позднее сфера деятельности была расширена, в нее были включены следующие направления: работа с детьми группы риска, гармонизация межнацио-

нальных отношений, содействие внедрению инклюзивного образования, профилактика ВИЧ/СПИДа и различных зависимостей в молодежной среде, создание реабилитационного пространства для детей и молодежи в местном сообществе, использование средств искусства для реализации творческого потенциала молодежи.

При ДДС созданы и функционируют студия звукозаписи «Другими глазами», которая ведет работу по записи аудиокниг и учебников для слепых и слабовидящих детей, сбору, записи, тиражированию и распространению бардовских песен авторов, живущих на Юге России, а также киноклуб «Миллениум», организующий просмотры фильмов на социальную тематику с последующим их обсуждением, ресурсный центр добровольчества для молодёжных НКО и студенческих добровольческих агентств, информационный центр по ряду направлений молодёжной активности в социальной сфере.

В 2000 году впервые в России был организован слет добровольцев «Доброград», который стал впоследствии традиционным событием и в 2013 году прошел уже 14-ый по счёту «Доброград». Как и в 2000 году, местом его проведения остается небольшой горный поселок Архыз в Карачаево-Черкесской республике. За 17 лет существования слет «Доброград» превратился в уникальную площадку, дающую возможность молодым людям из различных регионов России, а также стран Южного Кавказа встречаться, знакомиться, налаживать коммуникации, учиться, обмениваться опытом. В 2015 году учебная программа слета включала в себя 12 тренинговых площадок, проводившихся одновременно. Помимо слета, с 2007 года ДДС также организует традиционную конференцию по добровольчеству, которая проводится в начале декабря и посвящается Международному году добровольцев. В конференции также принимают участие добровольческие команды Юга России и Южного Кавказа. Ее отличие от слета заключается в том, что здесь участники получают возможность не только учиться, но и учить. С этой целью организуются различные мастер-классы, в ходе которых представители различных регионов проводят мастерские по своей деятельности. Наиболее интересные и зарекомендовавшие себя в практической работе технологии получают «Патент гуманитарных инноваций». Помимо учебных мероприятий как слет, так и конференция включают в свою программу кинофестивали и конкурсы социального плаката, фотографии, песни, инсценировки, что дает возможность участникам проявить свои творческие способности и получить признание коллег.

Все перечисленные практики и технологии должны находить отражение и на микрорайоном уровне. И у ДДС такой опыт имеется. С 2008 по 2012 гг. в Северо-Западном районе города Ставрополя осуществлялся проект «Остров безопасности». Студенческое агентство «Стимул», как часть неформального общественного партнерства «Движение Добровольцев Ставрополья» развивало общественную активность молодежи микрорайона и на базе программы ОАШ (Общественно Активные Школы) и по месту жительства. В этот период были реализованы такие интерактивные программы, как «Леди тудэй», «Клуб по месту жительства», «Школьные службы примирения», «Танцуй ради жизни», «Мульт терапия», «Кино во дворы для детворы» и др. Эти программы способствовали повышению общественной активности не только детей и молодежи, но и взрослого населения.

Следует отметить, что многолетняя просветительская работа Движения добровольцев Ставрополья привела к тому, что в ряде Северо-Кавказских республик также были созданы республиканские движения добровольцев. В январе 2011 года был проведен первый слет добровольцев РСО-Алании «Моя ДобрА-

лания», в феврале этого же года был организован и проведен слет добровольцев КБР «Голубые озера», а в октябре 2011 – первый слет добровольцев Дагестана «3Д-формат». В дальнейшем эти слеты стали традиционными. Таким образом, можно сказать, что уже три республики Северо-Кавказского Федерального Округа активно сотрудничают с ДДС в области развития молодежного добровольчества. Остальные регионы СКФО также не остаются в стороне от этой деятельности. В слете «Доброград-2011» приняли участие представители всех республик Округа, которые выступили с инициативой создания Ассоциации добровольческих движений Кавказа. 9 мая 2011 года состоялось торжественное подписание Декларации о создании АДДК.

В 2011 году Ассоциация ДДК стала участником форума «Машук» на площадке «Добровольчество» (тренинговая программа форума по данной тематике включала в себя технологии, разработанные специалистами АДДК, тренерами выступали члены АДДК).

Развитие коммуникаций, обмен опытом обеспечивается посредством сотрудничества членов АДДК в области продвижения идей добровольчества в гражданском и образовательном пространстве Северного Кавказа. В 2011-2012 гг. проведены первый и второй слёты Движения добровольцев Дагестана «3Д – формат». В 2013 системная работа АДДК привела к возникновению слета добровольцев Чеченской республики «ДоброГрозный».

Формирование уникальной для России добровольческой методологической платформы позволило членам АДДК принять участие в формировании образовательных программ форумов «Байкал-2020» (2012, Иркутская область), «Молгород» (2012-2013 гг., Чувашия), «Доброград» (2012-2013г.г., Татарстан).

В 2014 году команда ДДС работала на площадках «Машука – 2014г.», а в 2015 году на «Машуке-2015» команда Ассоциации Добровольческих Движений Кавказа полностью разработала и провела учебный комплекс по молодежному добровольчеству, который включал в себя три уровня подготовки добровольцев.

Просветительская деятельность ДДС основывается на тщательном изучении реального состояния молодежного движения на Северном Кавказе. Активистами ДДС ведется научное изучение современных тенденций развития, факторов, влияющих на этот процесс. На основании данной деятельности разрабатываются новые учебные курсы и новые добровольческие программы.

Движение Добровольцев Ставрополья подготовило и издало более ста методических и научных работ по добровольчеству.

В 2016 году с 5 по 10 мая прошел слет «Доброград 2016г. Девиз слета «Доброграда - 2016 этого года - «Добровольчество – академия мастерства».

<u>Основные тренинговые площадки Доброграда -2016 «Город мастеров»:</u>

Введение в Добровольчество (2 площадки): Доброняшки – введение в Добровольчество для детей; Интерактивная Школа Добровольчества (ИШД) – введение в добровольчество для взрослых;

Добровольческая специализация: Тренинг для молодежи программы толерантности; Тренинг для молодежных тренеров восстановительных программ действующие по технологии «Равный равному»; Мульттерапия (арт технологии в работе с детьми в сложной жизненной ситуации); Учебно-методический семинар по правовому, психологическому и экономическому просвещению молодежи «Школа безопасности» ; Интерактивная школа устойчивого развития (экология); «Вера и религия» - межрелигиозный диалог как метод профилактики псевдорелигиозного экстремизма; Школа от спецшколы (работа с детьми, находящимися в конфликт е с законом); «Мост в будущее» - техники подготовки воспитанников

детских домов к выпуску и сопровождения выпускников; «Инклюзия» - проблемы и перспективы создания условий независимого проживания для детей и молодежи с ограниченными возможностями здоровья; Международное добровольчество; Медицинское добровольчество;

Менеджмент добровольческих проектов: «Менеджмент добровольческих программ» - I –й уровень: социальное проектирование от проектной идеи до подготовки заявки на конкурс; Менеджмент социальных программ II-й уровень: реализация социальных проектов;

Менеджмент добровольческих организаций: Круглый стол: создание и эффективная деятельность студенческих социальных агентств (молодежные НКО).

Добровольчество как социальная политика: Менеджмент реализации восстановительных программ проектов; принципу равный равному; Экспертиза социальных проектов.

Раздел 3: ДОБРОВОЛЬЧЕСТВО: ПОНЯТИЕ, ПРИНЦИПЫ, МОТИВЫ.

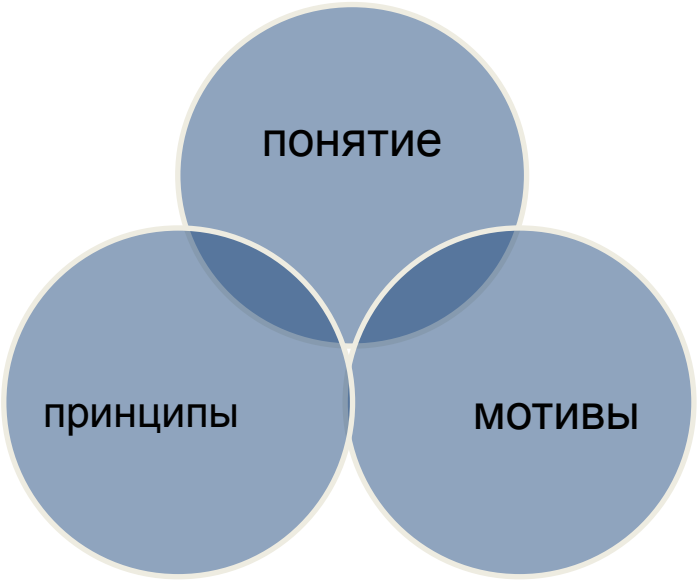

Декларация Международной ассоциации волонтеров определяет добровольчество как:

- добровольный выбор, отражающий личные взгляды и позиции;
- активное участие гражданина в жизни человеческого сообщества;
- совместную деятельность в рамках разного рода социально значимых проектов;

Добровольчество способствует

- улучшению качества жизни, личному совершенствованию и углублению солидарности;
- реализации основных человеческих потребностей на пути строительства более справедливого и мирного общества;

- более сбалансированному экономическому и социальному развитию, созданию новых рабочих мест и новых профессий.

Основополагающий принцип

- добровольность
- каждый вправе участвовать в добровольческой деятельности по собственному свободному волеизъявлению и вправе отказаться

Однако, добровольность не отрицает наличие определенных обязательств:

- материальных
- профессиональных
- этических

Принципы Добровольчества:

- принцип безвозмездности: добровольная деятельность не может служить источником дохода;
- принцип социальной значимости: добровольческая деятельность должна носить характер, отвечающий целям и потребностям местного сообщества, национальным интересам и принципам развития мирового сообщества;
- принцип индивидуальности: уважение внутреннего мира каждого человека и принятие его как неповторимой личности;
- принцип равных возможностей: для духовного, интеллектуального и физического развития личности независимо от пола, вероисповедания, физического состояния и финансового положения;
- принцип воспитания лидерских качеств: возможность для полноценного личностного роста;
- принцип законности: добровольческая деятельность не должна противоречить законодательству Российской Федерации.

Мотивы занятия добровольческой деятельностью (по результатам социологического исследования)

- 89% - желание быть социально полезным;
- 50% - способствовать изменениям в обществе;
- 36% - реализовать собственную инициативу;
- 36% - найти единомышленников;
- 35% - почувствовать и оценить себя как личность;
- 19% - добрыми делами ответить на помощь, оказанную им в прошлом;
- 15% - интересно провести досуг;
- 10% - решить собственные проблемы;

Другие группы мотивов:

- Способность выразить гражданскую позицию;
- Выполнение общественного и религиозного долга;
- Организация свободного времени;
- Роль добровольческой деятельности в реализации государственной молодежной политики;
- Цель государственной молодежной политики;
- Вовлечение молодых людей в добровольческую деятельность обеспечивает.

Направления добровольческой деятельности на примере отечественных и зарубежных

проектов

- **Наиболее актуальные для молодежи направления добровольческой деятельности;**

- работа с социально незащищенными группами населения (дети-сироты, инвалиды, пожилые люди, бездомные, беженцы, бывшие заключенные и др.);

- психолого-педагогическое сопровождение детей и подростков;

- профилактика здорового и безопасного образа жизни, просветительская деятельность, направленная на профилактику наркомании, СПИДа;

- служба в больницах;

- работа, направленная на восстановление и сохранение исторических и природных памятников;

- защита окружающей среды;

- краеведческая деятельность;

- досуговая и творческая деятельность (организация свободного времени детей и подростков, организация концертов, театральных выступлений, конкурсов, праздников и др.);

- помощь животным, работа в приютах для животных, добровольная помощь зоопаркам и заповедникам;

- спортивная деятельность;

- интернет-добровольчество (Википедия) и др.

- работа с социально незащищенными группами населения.

ПРИМЕРЫ: работа с социально незащищенными группами населения

Проект «Старость в радость»: молодые люди пытаются скрасить одиночество старикам, живущим в доме престарелых, пишут им письма, себя в шутку называя «внуками он-лайн». www.starikam.ru, www.miloserdie.ru;

Благотворительный фонд «Кто, если не я?»: поддерживает волонтерство и предлагает различные волонтерские программы для детских домов www.ktoeslineya.ru

Help the Aged (Помощь пожилым) Канада: Повышение уровня жизни пожилых людей, имеющих проблемы со зрением, оказание медицинской помощи, социальная адаптация, обеспечение едой и одеждой и т.п. (www.helptheaged.ca).

ПРИМЕРЫ психолого-педагогическое сопровождение детей и подростков.

Волонтерский отряд «Открытые сердца»: Студенты приезжают в специальную (коррекционную) школу-интернат, организуют поездки детей в Омск с посещением театров, музеев или кино. Для воспитанников проводятся классные часы, разнообразные внеклассные мероприятия, игры и т.п. (www.omgpu.ru)

ПРИМЕРЫ: профилактика здорового образа жизни

Региональная благотворительная организация «Азария»: Матери против наркотиков. www.azaria.rusorg.ru

Mothers Against Drink Drinking (MADD) Канада: матери против вождения в нетрезвом виде.

Цели проекта - антиалкогольная пропаганда, предотвращение автокатастроф из-за вождения в нетрезвом виде, помощь пострадавшим, и др. Молодёжная программа MADD рассчитана на более чем 750 000 школ по всей стране.

ПРИМЕРЫ: Восстановление и сохранение памятников природы, истории и культуры

Волонтерский центр «Бурундук»: Девиз: «высуни нос из норы»! За 5 лет работы центра добровольцы помогли многим природным территориям на Алтае, Кавказе, в Карелии, Сибири и много где еще. www.wildnet.ru

Проект Volunteers In Parks (Волонтеры в парках) США: Цель: охрана окружающей среды, в частности, уникальных национальных американских заповедников. Девиз: Experience your America - Открой свою Америку www.doi.gov/contact.html

Проект «Доброхоты» Пушкинский Заповедник: Оказание хозяйственной помощи, активное участие во всех музейных мероприятиях, постановка спектаклей, организация концертов, проведение фольклорных и усадебных праздников, научно-исследовательская работа. Девиз: «узнавая памятники – узнаёшь себя». www.dobrohoty.narod.ru

ПРИМЕРЫ: Защита окружающей среды

Российская ассоциация добровольцев World4U: осуществляет международные добровольческие проекты в России и за рубежом. Природоохранные проекты могут быть довольно неожиданными: ночной мониторинг откладывания яиц морскими черепахами в Turtle museum в Мексике. www.world4u.ru

Проект «Добровольцы в парках»: (Freiwillige in Parks), Германия. Цель – привлечь добровольных помощников для работы на особо охраняемых природных территориях, в заповедниках и национальных парках. www.freiwillige-in-parks.de

ПРИМЕР: Помощь животным.

Молодежная Лига Защиты Животных - это общественная организация, которая действует на территории Киева и Киевской области. Деятельность обеспечивается за счет благотворительных пожертвований людей, небезразличных к судьбе обездоленных животных. www.dogicat.org

ПРИМЕР: Творческая деятельность

Волонтерская деятельность в сфере искусства представлена в г. Екатеринбурге Центром волонтеров при Свердловской государственной академической филармонии, и добровольцами при Свердловском областном краеведческом музее. (по материалам электронного научного журнала «Педагогика искусства» www.art-education.ru)

ПРИМЕРЫ: Краеведческая деятельность

Проект «Саратовское озеро: сакральная география» (грант благотворительного фонда В. Потанина, 2007 год). Цель проекта: выработка новых подходов к изучению региональной истории, представление иных взглядов на прошлое территорий, расположенных по обоим берегам Волги. В ходе реализации проекта были собраны археологические, исторические и краеведческие материалы о жизни людей в этом локальном пространстве (поселения, городища, города, памятники, события, персоналии), связанные в единое культурное целое. www.ekmuzeum.ru

ПРИМЕРЫ: Историко-просветительская деятельность

Центр поддержки молодежных инициатив «Мемориал» г. Пермь. Среди видов виды деятельности Молодежного "Мемориала": - проведение молодежных волонтерских лагерей на базе Мемориального музея истории политических репрессий "Пермь-36", лагеря "Створ" и других; - проведение молодежных поисковых экспедиций «По рекам памяти" по местам расположения бывших лагерей ГУЛАГА в Пермском крае; www.pmem.ru

Проект Historical Interpretation Volunteers (США): направлен на привлечение волонтеров с целью воссоздать действительность 18 века на базе Национального Исторического парка «Долина Forge» в штате Пенсильвания. Девиз: «прикоснись к живой истории». Www.nps.gov/vafo/faqs.htm

ПРИМЕР: Спортивная деятельность

На играх в Сочи: были задействованы порядка 75 тысяч волонтеров, большая часть из них обслуживаля город, делая его более гостеприимным, а примерно 25 тысяч работали на нужды самих Олимпийских игр**.**

ПРИМЕР: Интернет-добровольчество

Википедия— свободная энциклопедия, создаваемая совместными усилиями добровольцев
ru.wikipedia.org

Организация добровольческого движения

- **Кто организует?**

— муниципальные и государственные учреждения;
— религиозные организации;
— общественные и благотворительные фонды;
— политические движения;
— профсоюзные организации;
— инициативные группы населения:
— молодежные организации;
— общественные организации (ветеранские, женские, и проч.);
— частные лица.

- **Поиск, мотивирование и организация добровольцев**

– более сложный процесс, чем наём оплачиваемых работников. В данном случае требуется не только наличие высоких организационных навыков, но и личный пример добровольчества самого организатора.

- **Подготовительная работа:**

1. Набор добровольцев
   - Обращение через СМИ, если речь идет о массовых мероприятиях;
   - Непосредственная работа с целевой группой с привлечением агитаторов
2. Технологии привлечения добровольцев:
3. Условия:
   - Определение фронта и объёма работ
   - Ресурсы
   - инструментарий (компьютерная программа, книги, лом),
   - спецодежда (рукавицы, халат, сапоги, тапочки, солнцезащитная кепка),
   - расходные материалы, необходимые для выполнения работы,
   - требуется ли специальное рабочее место,
   - требуется ли какое-то сопровождение процесса работы (транспорт, вода для полива),
   - возможные прямые расходы у добровольцев (приезд к месту работы, обед, прививки),
   - консультация у специалиста (разъяснение специфики работы), если организация впервые берется за данный вид деятельности.
   - Необеспеченная необходимыми ресурсами работа может дать негативный эффект!
   - Подготовка добровольца к работе.

- **Контроль и оценка деятельности добровольца**
  - Мониторинг – это постоянный процесс отслеживания деятельности и сопоставления ее результатов с запланированными.
  - Оценка – анализ данных мониторинга или данных, полученных в момент проведения оценки, который отвечает на вопросы, почему проект развивается именно так, и дает рекомендации к изменению деятельности по проекту в целях его улучшения. Оценка дается по конечному или промежуточному результату проекта.
  - Поощрение труда добровольца
  - Наиболее распространённой формой является возмещение волонтёрам необходимых расходов (проезд на транспорте, расходы на канцелярские и хозяйственные товары и проч.).
- **Дополнительные формы поддержки**
  - организация досуга волонтёров (экскурсии, просветительские беседы, дискуссии, спортивные и познавательные игры и т. д.),
  - дополнительное обучение (тренинг, семинар, специальный курс и др.),
  - перспектива устройства на оплачиваемую должность в вашей организации.
- **Правила поощрения**
  - поощрять в той или иной форме надо обязательно;
  - делать это как можно чаще;
  - необходимо искать разные способы моральной поддержки;

- поощрять, уважая;
- отмечать и личность, и работу;
- поощрять соответственно значению достижения;
- благодарить одинаково за одинаковые достижения;
- при поощрении использовать индивидуальный подход.

Раздел 4. ДОБРОВОЛЬЧЕСКИЙ МЕНЕДЖМЕНТ

Этика менеджмента, основанная на ценностях

- Уважительные ежедневные отношения
- Включение в процесс принятия решений
- Поддержка и руководство
- Признание различной мотивации
- Служение другим
- Связи с другими
- Обучение и рост
- Отношения «штат-добровольцы» – культивировать лидерство

Планирование – Потребности

Преимущества	Недостатки
– Услуги при меньших расходах/ лучшие услуги – Доступ к экспертизе – Контакт с сообществом	– Мало контроля – Потребности в управлении – Сложности с пополнением штата
Необходимо ответить:	
1. Каковы желаемые результаты? 2. Что нужно для их достижения? 3. Какими навыками должны обладать добровольцы? 4. Какими навыками должны обладать добровольцы?	

Добровольцы – Затраты и Прибыли

Затраты	Прибыли
♦ Рекрутирование ♦ Признание ♦ Капитальные затраты ♦ Управление ♦ 10 р. приносят 1000р.	♦ Включение денежной стоимости времени – определение тарифа ♦ Расчет нематериального вклада добровольцев ♦ Нематериальные прибыли для гражданского общества ♦

Планирование – Описание работы

1. Название	2. Необходимая квалификация
3. Даты/Часы/Место	4. Рабочие обязанности
5. Содержание работы	6. Условия
7. Контроль	8.

Видение и миссия привлекают добровольцев

1. Видение = где вы хотите быть
2. Передача мечты о будущем успехе
3. Вдохновлять людей быть вовлеченными
4. Миссия = как туда попасть
5. Что, кто, как, почему
6. Руководить разработкой программ и услуг

Одна из ваших важных задач как менеджера – передать почему

Ваш посыл при наборе людей

- Потребность
- Решение
- Опасения/ Вопросы
- Прибыли
- Контактный пункт

Типы набора

- Набор бездельников
- Целевой набор
- Набор по принципу концентрических кругов
- Внешний набор

Набор бездельников

- Определение
- Набор большого количества людей, не обладающих специальными навыками, на короткий период времени

Целевой набор

- Определение
- Набор людей, которые обладают специальными или редкими навыками
- Вопросы
- Кому нужны такие навыки в их работе?
- Где такие люди учатся?
- Знаем ли мы, кому еще нужны такие навыки?

Набор по принципу концентрических кругов

- Определение
- Набор через определение сообществ, которые уже находятся в контакте с организацией

Внешний набор

- Определение
- Набор в закрытой системе (группа людей, имеющих высокую степень само-идентификации с группой).
- Характеристики
- Философия вовлеченности
- Раннее образование
- Постоянная поддержка

Тактика – выступление перед группой

- Опишите миссию убедительно

- Будьте представленными
- Выбирайте группы обдуманно
- Делайте вашу домашнюю работу
- Посылайте живых добровольцев
- Показывайте картинки
- Спрашивайте прямо, четко

Тактика – используйте ваш руководящий орган

- Лидеры НКО
- Правительственные чиновники
- Бизнесмены
- Предлагайте престиж
- Используйте их связи
- Поддержка

Тактика - Tabling

- Эффективно в университетах и школах
- У вас есть 5 секунд
- Используйте картинки
- Имейте подписи

Интервьюирование и подбор

- Из всех людей, кого я знаю, только те счастливы, кто хорошо работает над тем, что они считают важным. - Абрахам Маслоу

РАЗДЕЛ 5. ИНФРАСТРУКТУРА ДОБРОВОЛЬЧЕСТВА

Добровольчество, в качестве значимого общественного явления, требует организации соответствующей инфраструктуры поддержки и развития на всех уровнях: местном, муниципальном, региональном, национальном, международном.

Инфраструктура поддержки добровольчества может включать взаимодействующую между собой (на основе мобилизации и консолидации широкого спектра ресурсов) совокупность негосударственных некоммерческих организаций, государственных, муниципальных организаций социальной сферы (в т.ч. учебные заведения) и благотворительных программ коммерческих компаний, ориентированных на стимулирование, поддержку и развитие добровольчества. Центральным звеном инфраструктуры поддержки добровольчества является Добровольческий центр.

В российской практике некоммерческой деятельности прочно укрепился привнесенный из мировой практики поддержки и развития добровольчества, термин «Добровольческий центр». Внедряется понятие «Агентство добровольной помощи». Правовое определение этим понятиям в Российской Федерации в настоящее время не дано.

В практике некоммерческой деятельности Добровольческие Центры и Агентства Добровольной Помощи составляют основу инфраструктуры поддержки добровольческих инициатив на региональном и местном уровнях. Добровольческие Центры могут функционировать в качестве общественных, муниципальных и государственных структур.

Добровольческий центр (далее – ДЦ) это профильная некоммерческая организация в целом или ее часть (структурное подразделение, программа), предметами деятельности которого являются вопросы поддержки добровольческих инициатив граждан и организаций, вопросы развития добровольчества в качестве социально значимого явления.

Деятельность ДЦ основывается на **принципах** равенства, доступности и добровольности, включая:

- обеспечение открытого и равного доступа к услугам ДЦ граждан различных возрастных и социальных групп, организаций социальной сферы, реализующих добровольческие программы - государственных и муниципальных учреждений, общественных объединений (в т.ч. Инициативных групп), некоммерческих негосударственных организаций, коммерческих компаний;
- содействие широкому взаимодействию в области добровольчества между различными субъектами правоотношений: некоммерческими организациями, органами власти, государственными и муниципальными учреждениями, коммерческими компаниями, учебными заведениями, средствами массовой информации;
- использование информационных, методических и других ресурсных возможностей государственных и негосударственных организаций в целях развития поддерживающих услуг ДЦ, содействие обмену опытом и ресурсами между организациями социальной сферы (в широком толковании этого термина);
- участие организаций партнеров и клиентов ДЦ в его мероприятиях, направленных на поддержку добровольчества и добровольческих инициатив, продвижение ценностей добровольчества.

Социальная значимость ДЦ заключается в создании лучших условий для предоставления людям возможностей быть добровольцами, стимулирования добровольческой активности и повышения эффективности добровольческого потенциала граждан.

На территории своей деятельности ДЦ должны определяться как источники ресурсов для поддержки добровольческих инициатив и наиболее компетентные структуры в области добровольчества, в части координации взаимодействия, развития добровольческих услуг, повышения квалификации для управления добровольческими ресурсами и специализированными добровольческими программами/проектами.

На одной территории могут функционировать различные ДЦ (общественные, муниципальные, государственные), каждый из которых может иметь свои отличительные особенности. Сильные и слабые стороны таких центров, становятся основаниями для их взаимодействия.

В любом случае, общие **идентификационные характеристики** ДЦ проявляются через их **основные функции** в четырех областях:

- продвижение ценностей, практики и признания добровольчества;
- создание людям возможности быть добровольцами;
- содействие всем заинтересованным организациям в управлении добровольческими ресурсами;
- выработка стратегий для решения проблем территорий с учетом мобилизации добровольческих усилий.

Опираясь на практику деятельности российских организаций, идентифицирующих себя в качестве ДЦ, мы можем добавить еще две характеристики:

- адвокатура добровольцев и добровольческих организаций перед лицом общества и государства;
- развитие партнерств, в т.ч. деятельность в межрегиональных и международных программах и сетях ДЦ.

Из сказанного выше формируются **Миссии** конкретных ДЦ.

Основной практической **целью** деятельности ДЦ может быть обеспечение благоприятных условий для граждан, государственных, муниципальных и некоммерческих организаций социальной сферы в области добровольчества и поддержка добровольческих инициатив, а основными **задачами** деятельности ДЦ могут быть:

- Информирование, просвещение, вовлечение, поддержка и стимулирование населения для участия в добровольческой деятельности в социальной сфере, уделяя особое внимание поддержке молодежного и семейного добровольчества;
- Ресурсная поддержка и предоставление базового комплекса услуг для организаций социальной сферы в области стимулирования, поддержки и развития добровольчества в интересах развития социальной сферы и решения социальных проблем территории, повышения социально-экономической эффективности добровольного труда;
- Развитие практического взаимодействия и партнерств в области поддержки добровольчества;
- Содействие созданию и функционированию структур поддержки добровольчества на различных уровнях, а также в профильных организациях социальной сферы;
- Соединение потребностей организаций социальной сферы в добровольческих ресурсах с интересами граждан к добровольческой деятельности и добровольному труду в социальной сфере;
- Повышение квалификации, обучение и подготовка новых кадров в области управления добровольцами;
- Проведение исследований, обобщение информации, распространение опыта и технологий в области добровольчества, внедрение в практику эффективных форм вовлечения граждан в добровольческую деятельность и методов организации добровольного труда;

- Привлечение государственных, муниципальных и негосударственных организаций социальной сферы, коммерческих компаний, СМИ, частных доноров и авторитетных персон к решению вопросов, связанных со стимулированием добровольчества;
- Содействие расширению финансовой и материально-технической базы для развития системы поддержки добровольческих инициатив.

Организационная структура ДЦ строится с учетом, решаемых задач. Так в соответствии с задачами деятельности Санкт-Петербургского Городского Центра поддержки добровольческих инициатив (далее – Центр) на период с 2011 года его структуру составляют рабочие и совещательный органы. Рабочие и совещательный органы Центра, являясь структурными подразделениями Санкт-Петербургского государственного казначейского учреждения «Центр международных гуманитарных связей» (далее – ЦМГС), в своей совокупности формируют направление деятельности ЦМГС в области поддержки добровольчества в Санкт-Петербурге.

Рабочие органы Центра составляют службы и отделы, а именно:
А. Информационно-методическая служба в составе:
- Информационно-аналитический отдел;
- Консультационно-методический отдел;
- Отдел подготовки и переподготовки кадров.

Б. Служба по работе с клиентами в составе:
- Отдел по работе с добровольцами;

- Отдел по работе с организациями.

В. Служба развития инфраструктуры поддержки социального добровольчества в составе:
- Отдел мониторинга;
- Организационный отдел.

Общим отделом Центра является Пресс-служба.
Совещательным органом Центра является Консультативный Совет. В его состав входят представители негосударственных и государственных организаций социальной сферы, Комитетов социального блока Правительства города, представители коммерческих компаний и СМИ, а также специалисты высшей школы.

Значительную роль в деятельности ДЦ осуществляет Добровольческий корпус специалистов. В его состав входят руководители и специалисты организаций социальной сферы и высшей школы, студенты и аспиранты ВУЗов города.

Руководитель ДЦ обязан:

- Осуществлять руководство деятельностью Центра.
- Организовывать и координировать действия структурных подразделений Центра по решению вопросов, связанных с поддержкой добровольческих инициатив граждан и организаций социальной сферы Санкт-Петербурга: некоммерческих негосударственных организаций, в т.ч. благотворительных, государственных и муниципальных организаций, социальных проектов Администрации Санкт-Петербурга.
- Участвовать в обеспечении выполнения работ и услуг в соответствии с планом мероприятий по реализации «Концепции развития социального

добровольчества в Санкт-Петербурге на 2008-2011 годы», одобренной постановлением Правительства Санкт-Петербурга 23 января 2008 года № 45.

- Организовать и контролировать делопроизводство Центра.
- Организовывать формирование текущих, годовых и перспективных планов деятельности Центра, включая финансовое и материально-техническое обоснование его работы, обеспечивает отчетность Центра в соответствии с требованиями ЦМГС.
- Организовывать, координировать и контролировать деятельность Центра, в части:

- предоставления комплекса услуг специалистами Центра гражданам и организациям социальной сферы в области социального добровольчества, обеспечения мер поддержки добровольческих инициатив;

- учета, оценки и анализа социальной и экономической эффективности добровольного труда в организациях социальной сферы, являющихся клиентами Центра;

- проведения массовых мероприятий и участия Центра в мероприятиях иных организаций, ориентированных на поддержку добровольческих инициатив, включая форумы, конференции, симпозиумы, семинары, информационные кампании, добровольческие благотворительные акции;

- проведения просветительских мероприятий, в т.ч. по вовлечению жителей Санкт-Петербурга в практику добровольческой деятельности;

- проведения обучающих мероприятий по вопросам организации добровольной работы в организациях социальной сферы;

- проведения исследований и разработок по профилю деятельности Центра.

- Организовывать учет и обеспечение своевременного составления установленной отчетности о деятельности Центра.
- *Обеспечивать внедрение прогрессивных методов и технологий учета и анализа добровольной работы, способов ее организации.*
- В целях развития деятельности Центра, в т.ч. на районном уровне, обеспечивать привлечение внебюджетных финансовых средств и иных ресурсов от граждан и организаций, в т.ч. на основе благотворительных пожертвований, фондов целевого капитала, возмездных услуг.
- Взаимодействовать по роду своих обязанностей с соответствующими специалистами Комитета по социальной политике, других Комитетов Правительства Санкт-Петербурга, ответственных за исполнение «Концепции развития социального добровольчества в Санкт-Петербурге на 2008-2011 гг.», районных Администраций Санкт-Петербурга, руководителями государственных и негосударственных некоммерческих организаций социальной сферы, руководителями учебных заведений и, поддерживающих деятельность Центра, коммерческих компаний.
- Обеспечивать повышение квалификации сотрудников Центра и привлекать к решению его задач специалистов иных организаций, в т.ч. на бесплатной основе.
- Организовывать работу Консультативного Совета и координировать деятельность его членов.
- Участвовать в мероприятиях по распространению опыта работы Центра.

Добровольческие центры (и агентства добровольной помощи) составляют основу инфраструктуры поддержки добровольческих инициатив на региональном

и местном уровнях. По своему типу, ДЦ могут быть общественными, муниципальными и государственными. Организационно-правовые формы регламентируются правовыми актами, регулирующими деятельность организаций социальной сферы соответствующего типа.

Общественные ДЦ в Российской Федерации действуют как на базе структурных подразделений некоммерческих организаций различных организационно-правовых форм, так и в качестве самостоятельных организаций.

Примечание. В международной практике встречаются примеры организации деятельности ДЦ на базе коммерческой компании, например Добровольческий центр, компании Samsung.

Клиенты и услуги Добровольческого центра

Клиенты Добровольческого центра

Клиентами ДЦ являются граждане и организации (преимущественно, некоммерческие социальной сферы, а также благотворительные добровольческие программы коммерческих компаний).

А. Основные клиенты ДЦ:

- Потенциальные и действующие добровольцы
- Организации социальной сферы (НКО и ГУ/МУ), решающие социальные проблемы с участием добровольцев

Б. Косвенные клиенты ДЦ:

- Коммерческие компании
- Средства массовой информации
- Органы государственной власти и местного самоуправления

Важно отметить, что организации социальной сферы - клиенты из группы А и все юридические лица - клиенты группы Б являются, по сути, партнерами ДЦ. Без партнерского взаимодействия с ними полноценная деятельность ДЦ (и общественного и государственного) развиться не сможет.

Услуги Добровольческого Центра

Как формируются услуги Добровольческого центра? Если организация, действующая в качестве ДЦ, сама принимает решение о наборе услуг без ориентации на потребности клиентов, то она рискует стать формальной структурой и остаться без клиентов. Если ДЦ ориентируется исключительно на потребности клиентов, то может «зарыться» в неоправданных сиюминутных действиях и пойти у них на поводу, не создав устойчивого адекватного потребностям и возможностям сервиса.

При формировании услуг гражданам целесообразно принимать во внимание:

- действующие стандарты ДЦ и стратегии развития ДЦ;
- потребности целевых групп (организаций) с которыми взаимодействует ДЦ;
- потребности граждан, с которыми работает ДЦ (в т.ч. учитывая результаты опросов и исследований потенциальных добровольцев, результаты мониторинга деятельности добровольцев в организациях).

При формировании услуг организациям:

необходимо использовать механизмы обратной связи, проводить мониторинг состояния организации труда добровольцев, пользуясь в т.ч. механизмами опросов, включенных наблюдений, супервизий. ВАЖНО: содействовать организациям в вербализации и описании их проблем и потребностей с ориентацией на их миссию (цели).

Раздел 6. АССОЦИАЦИЯ ДОБРОВОЛЬЧЕСКИХ ДВИЖЕНИЙ КАВКАЗА

Для чего нужна Ассоциация?

- Координация деятельности добровольческих организаций Кавказа;
- Повышение эффективности добровольческой деятельности;
- Создание единого информационного поля;
- Объединение ресурсов;
- Взаимопомощь в осуществлении деятельности;
- Повышения профессионализма организаций – членов Ассоциации;
- Совместный, более эффективный фандрайзинг;
- Моральное удовлетворение;
- Продвижение идей толерантности и культуры мира;
- Возможность развиваться и помогать другим;
- Расширение внешних связей;
- Объединение всех регионов Северного и Южного Кавказа для налаживания межкультурного диалога;
- Продвижение идей добровольчества;
- Улучшение имиджа, узнаваемости и авторитета местных организаций;
- Защита прав и интересов организаций – членов Ассоциации.

Какой должна быть Ассоциация?

1. Открытая;
2. Неполитическая;
3. Обеспечивающая:
    - Коллегиальное управление;
    - Равные права всем организациям – членам Ассоциации;
    - Принятие решений с учетом интересов всех членов Ассоциации.
    - Распределение полномочий;
    - Коммуникативность;
    - Обмен информацией;
    - Значимость общности целей и задач;
    - Согласование норм, правил и процедур взаимодействия;
    - Прозрачность и регламентированная открытость выработки, реализации решений и контроля над их выполнением;
    - Эффективность деятельности;
    - Научную обоснованность;
    - Устойчивое развитие Ассоциации;
    - Ответственную инициативность и творческий подход.
    - содействие членам Ассоциации в консолидации их ресурсов для решения крупных программ на региональном и национальном уровне
    - Сотрудничество с отечественными и зарубежными союзами, ассоциациями и другими объединениями

Общее собрание
Собирается 1 раз в год.
На общее собрание возлагаются следующие функции:

- Выработка стратегии Ассоциации;
- Рассмотрение ежегодного доклада Координационного Совета и секретариата, а также годового финансового отчета;
- Утверждение плана действий АДДК на предстоящий год;
- Рассмотрение вопросов изменений в структуре и уставе АДДК;
- Рассмотрение вопросов членства в АДДК;
- Избрание Координатора;
- Рассмотрение вопросов бюджета.

Координационный совет
От каждого региона избирается по одному представителю в Координационный Совет АДДК. Срок работы избранного представителя – на усмотрение региона, но не более 2 лет.

Функции Координационного Совета:

- Решение тактических задач;
- Исполнение решений Общего собрания;
- Координация деятельности в регионах;
- Подготовка и проведение Общего собрания;
- Ежегодный доклад о проделанной работе;
- Подготовка Плана действий на предстоящий год;
- Фандрайзинг;
- Работа со СМИ.
- предоставление широких возможностей для обмена опытом и установления контактов.

Секретариат
Секретариат состоит из Координатора АДДК, избранного на Общем Собрании сроком на 1 год (максимальный срок полномочий Координатора АДДК – 2 года), и 2-х помощников, которых выбирает на свое усмотрение Координатор АДДК (желательно в том же регионе).
Функции секретариата:

- Обеспечение регулярной коммуникации;
- Координация исполнения решений Общего собрания и Координационного Совета;
- Связь с внешним миром;
- Делопроизводство;
- Фандрайзинг.

Направления деятельности АДДК

1. ***Образовательная деятельность:***

1.1. Гармонизация межнациональных отношений:

- Организация молодежных и детских лагерей;
- Организация форумов, слетов, конференций, симпозиумов, семинаров, рабочих встреч, курсов обучения, стажировок, консультаций, спортивных конкурсов;
- Организация кинофестивалей, передвижных фотовыставок , выставок и т.д.
- способствует созданию школ добровольцев, добровольческих центров.

1.2. Технологии организации и развития добровольчества:

- Тренинги;
- Семинары;
- рабочие встречи
- круглые столы
- диспуты
- курсы обучения
- консультации

1.3. Повышение квалификации и профессионализма организаций – членов АДДК

- Он-лайн консультации;
- Правовое просвещение;
- Технологии работы с детьми и молодежью.
- Технологии взаимодействия с властными структурами

2. Командообразование

2.1. Создание базы данных о ресурсах членов АДДК

2.2. Выработка единой схемы методики взаимодействия

3. Совместные акции

4. PR деятельность

Издание газет, журналов, справочников, выпуск теле и радиопрограмм, а также издание учебной литературы, выпуск учебных программ, собственных периодических и других печатных материалов.

5. Ожидаемый результат

Команда с единым видением, едиными целями и задачами, придерживающаяся единых принципов.

- содействие популяризации добровольческого движения в Российской Федерации, воспитание подрастающего поколения;
- содействие созданию условий для активной добровольческой и общественной деятельности своих членов;
- содействие укреплению правовой основы деятельности добровольцев, их социально-правовой защищенности;
- привлечение широкой общественности к участию в социальных и иных проектах и программах;
- развитие всестороннего сотрудничества между добровольческими некоммерческими организациями,
- изучение опыта различных стран и выработка собственных стратегий действий.

Ассоциация ведет свою деятельность, ориентируя её, прежде всего, на решение социально значимых задач.

От воспитания культуры межнационального общения к общероссийской идентичности

Автор - кандидат педагогических наук, доцент
З.З.Гасанова (г. Махачкала)

(Размышления тренера с многолетним опытом работы с молодежью)

Нравственная основа – это главное, что определяет жизнеспособность общества: экономическое, государственное (Д.С. Лихачев)

Широкий спектр проблем современной молодежи России имеет свойство постоянства их неразрешимости в существующих длительное время в неблагоприятных социально- экономических условиях нашего государства.

Нельзя не согласиться с член-корр. РАО д.п.н. Д.М. Маллаевым об упущениях в разработке Федеральных государственных образовательных стандартов в области «воспитание духовно-нравственной личности в условиях многонационального и многоконфессионального социума», а также интенсивное психологическое воздействие СМИ на сознание молодого человека [1].

На сегодня при отсутствии целенаправленной, системной работы в этой области в школе, ответственность перекладывается на семью. Пилотные исследования в этой области показывают, что любая интенсивная работа института семьи сводится на нет интернет и цифровыми технологиями.

Интернет ресурсы стали негласно выполнять роль социальных экспертов, наставников вызывая как конфликты детей и отцов, так и внутриличностные конфликты.

При пробелах и упущениях в воспитании и становлении молодого человека гражданина своей страны таким важным институтом социализации, как школа, молодой человек не способен прогнозировать, противостоять и как правило оказывается перед выбором как поступить, какой вариант действий и поступков выбрать. В многонациональном и многоконфессиональном социуме опыт Дагестанских ученых показывает, что без должного решения всегда есть проблема возникновения конфликтов как на этнической и межэтничекой почве. Именно в школе воспитывая культуру межнационального общения, закладываются первичные основы этнической и конфессиональной и в целом социальной идентичности.

Идентичность нами понимается как «процесс и результат отождествления субъектом себя с окружающими его индивидами и группами в которые объективно он входит. Идентичность необходимое условие социальной адаптации человека, освоения им внешнего мира» [2].

Еще в 2000 году М.М. Гусаев отмечает, что «в современном Дагестане причинами конфликтов на этно-конфессиональной почве стали противоречия, порожденные стремительной дифференциацией общества, эскалацией социальной напряженности, активизацией миграционных процессов, обострение социальных противоречий» [5].

С 1990 года в нашей стране процесс обесценивание прежних и насаждение чуждых населению морально этических норм привел к общероссийскому кри-

зису идентичности. В современных условиях глобализации стала расти социальная динамика приводящие к реорганизации, трансформации духовности, формируется новый тип коммуникаций иные нормы культурных ценностей религиозного и светского.

Современный молодой человек оказался в противоречии со своей идентичностью, восприятии себя и других.

Нам бы хотелось вспомнить основные регуляторы человеческого поведения.

К основным регуляторам поведения человека относятся:

1. Правовое регулирование

а) Конституция и подконституционные акты;

б) Международное право

2. **Мораль** – это исторически сложившиеся нормы поведения человека между людьми. (Желательно чтобы мораль подпирало право)

3. **Религия**

Касаясь двух компонентов религии и морали, регулирующих поведение человека, следует отметить о наблюдении качественных изменений в этой области человеческого бытия.

Итак, рассматривая эти компоненты, следует отметить, что в духовно-нравственном воспитании два подхода религиозная и светская.

Светские и религиозные аспекты современного образования не учитывают некоторые специфические особенности той аудитории где проповедуются те или иные правила социального бытия. Негативно также сказался и попытка обозначения четких границ образовательного пространства с позиций религиозного и светского.

Сохранение целостности и единства на основе воспитания высоких нравственных качеств через воспитание культуры межнационального общения к гармонизации противоречий религиозного и светского именно это снимет социальную напряженность и конфликтность.

Религия - это четко расписанная, неизменная система, которая человеческую личность всегда влечет, .подразумевая ее

- крайнюю верность
- поиск и нахождение выхода
- восприятие своей жизни как праведной
- возможность заслужить опеки Господней
- возможность прощения за грехи
- последняя инстанция осмысления происходящего в личной жизни

На сегодняшний день различная трактовка святой книги почти преодолена речь идет о религиозной идентичности, духовной части идентичности. Сегодня большая часть молодежи с кризисом в религиозной и духовной идентичности справилась, преодолела ее. Она сегодня имеет возможность получить исчерпывающие ответы на свои сомнения с помощью грамотных, компетентных алимов в теологической сфере. Радует высокая грамотность не только в знаниях святой книги, но и знание других религий.

Сегодня ими преодолены такие явления как противопоставления теологического и светского образования:

- преодолена нетерпимость к «оступившимся», к тем, кто не полностью исполняет религиозные процедуры и ритуалы.

- грамотное единое толкование хадисов привело к бескомпромиссному доверию молодого человека.

В силу этих казалось непреодолимых проблем мы склонялись к утверждению о размытости и диффузном характере социальной идентичности. Эту часть молодежи, как правило, пополняли маргинальная молодежь, полная сомнений, попавшая в это положение путем механического подражания одобряемой группе.

Ранее во многом негативные процессы на пути к приобщению населения в религию были детерминированы собственно деятельностью самих религиозных деятелей они сегодня полностью преодолены и сошли на нет. (преодолены такие качества как демонстративность, высокая убежденность в своей правоте и непререкаемость исповеди)

Сегодня мы гордимся тем, что можно наблюдать правомерный, грамотный с соблюдением религиозной и светской этики норм установления диалога с молодежью с необходимой понятной аргументацией с умением преобразовывать негативную информацию

Ушла в прошлое жесткая дифференциация среды по религиозному признаку, по исполняемым ритуалам и необходимой религиозного одеяния.

Постепенно очерчивается мусульманин, уважающий себя и любого другого, гордый, с прекрасными чертами характера, умеющий принять любого гражданина. Речь духовного служителя, выверенная, логически построенная со знанием не только языка святой книги, но и идеального знания языка межнационального общения - русского, но и, к радости большой для нашего населения, знания того языка, в какой населенный пункт его отправили служить людям.

Сегодня религиозные служители Дагестана выполняют очень важную для нашего общества миссию единения, общности через духовное просвещение

Для современного тренера необходимо, прежде чем приступить к тренингу, определить уровень сформированности в сознании участника взглядов, установок, убеждений. Формирование привычек и навыков межкультурного поведения, умение регулировать свое поведение в различных конфликтных ситуациях межэтнического характера имеет особое значение на сегодняшний день в нашем обществе.

Воспитание культуры межнационального общения является неотъемлемой частью воспитания человека. Оно должно входить в уровень общеобразовательной подготовки человека как личности. Высокой компетентностью в этой области должны обладать и педагоги, будучи неотъемлемой частью духовной культуры войдет в систему ценностей развитой личности. В учебном пособии для студентов высших вузов (Педагогика межнационального общения. М., 1999.) подробно раскрывается содержание воспитания культуры межнационального общения.

Само понятие воспитание, как категория педагогической науки, уже предполагает позитивное отношение человека к другим людям, к их своеобразию в культуре и быте, как целенаправленное и организованное воздействие на личность его сознание и поведение.

Нам всем известно, что воспитанность в области культура межнационального общения и сформированность общероссийской идентичности генетически не передаются.

Знания необходимо поэтапно предоставлять осмысливать, вырабатывать адекватные паттерны поведения в зависимости от ситуации, а затем успешно их в последующих институтах воспитания закреплять. Необходим постоянный мониторинг в молодежной среде, насколько закрепились адекватные стереотипы и убеждения в сознании молодого человека по отношению к Родине и сформированности патриотических чувств.

В этом случае молодой человек в критической ситуации не будет находиться перед выбором как ему поступить, какой паттерн поведения выбрать, какой более выгоден, более доступен, более результативен, меньше времени и затрат потребует для достижения конечного результата.

К сожалению, мы снова и снова констатируем, что альтернативы данной системе нет.

Доказательством которому служит лонгитюдный эксперимент на уровне государства с различными социальными проектами, направленными на снижение напряженности.

Культура межнационального общения - это основной компонент, составляющий общероссийскую идентичность.

Вызывает тревогу вопрос: как в долгосрочной перспективе скажутся пробелы в воспитании культуры межнационального общения не только в вузах, но и в школах с порождением у молодежи гиперидентичности в многонациональном и многоконфессиональной среде.

Поликультурность нашего государства нас обязывает заново и заново возвращаться к решению жизненно важной проблемы для нашей страны, ее целостности и единства.

На формирование сознания молодого россиянина влияет негативно отсутствие четкого заказа, каким должен быть молодой человек – россиянин - гражданин своей страны.

Нельзя утверждать об отсутствии таковой работы. Она есть и проводят его все министерства все институты социализации. Это огромное количество целенаправленных президентских проектов, конференций, форумов, но эти долгие годы эта работа сводится в стране к работе с последствиями, с минимальным контингентом, на уровне предоставления информации.

В связи с интенсивными миграционными и иными процессами хронически стоит вопрос гармонизации межкультурных контактов в обществе. У нашего государства, в частности в Дагестане, имеется уникальный опыт в этой области, в области работы по сосуществованию различных конфессиональных и национальных культур.

Поиск методов профилактики межэтнических конфликтов часто в виде спасительной технологии приводит к технологиям формирования толерантности в межнациональных отношениях, в которых проповедуется терпимое отношение, не предполагающее никаких эмоциональных реакций по отношению к другому.

Следует отметить, что желание искусственно сохранить этот термин в обиходе также сходит на нет, и это объяснимо с научной точки зрения. Формирование толерантности крайне необходимо при кризисе в стране, и при преодолении кризиса естественно в нашем случае искусственно затягивающее реакционными силами кризис.

Прежде всего, молодежь - это носитель общественных традиционных отношений с высокой готовностью быть активными носителями социально одобряемых ценностей и установок.

Если прежде информация о религиозной сущности, его предназначении была во многом искаженная, наблюдалось отсутствие глубокого понимания и проникновения в толковании хадисов приводящее к конкретному пониманию святой книги, то в нынешних условиях молодого поколения наблюдается процесс удовлетворения правильного толкования.

Речь в данном случае идет не только о социальной идентичности, которое кстати, пока еще у нашего населения размытое и диффузное, а о конфессиональной идентичности как одной из основных ее составляющих.

В учебном пособии для студентов высших вузов «Педагогика межнационального общения» (З.Т. Гасанов, 1999) подробно раскрывается содержание воспитания культуры межнационального общения.

В его видении воспитание культуры межнационального общения предполагает несколько основных этапов:

- первый этап - это сообщение знаний межкультурной коммуникации, включающее в себя знание о многообразии человеческого сообщества, народах, расах и различных религиях их общности, своеобразие каждого представителя то или иной народности и религии. Роль знаний в регулировании сознательной деятельности личности, имеет значительную роль. Это одно из основных условий формирования толерантного поведения, а также условие нормальной жизнедеятельности в поликультурной среде.
- второй этап - этап перевода этих знаний в личные убеждения, взгляды, установки, идеи и мировоззрение путем организации эмоционального переживания сообщаемых знаний.
- третий этап - этап организации позитивного опыта через непосредственное межнациональное общение представителей различных конфессий, наций и народностей. Одной из эффективных форм приобретения практических навыков общения являются тренинги, проецирующие основные проблемы воспитания культуры межнационального общения и формирования российской идентичности. На данном этапе прививаются умения и навыки преодоления личностно психологических барьеров в межнациональном общении и конфликтной ситуации.
- четвертый заключительный этап посвящен формированию позитивной поведенческой мотивации личности в процессе непосредственных отношений с людьми различных наций народностей и конфессий.

Федеральным законом об образовании в РФ должно быть закреплено, что педагогическая деятельность учителя должная осуществляется с наличием системы знаний в области воспитания детей культуры межнационального общения. В силу чего для всех педагогов последних лет выпускников педагогических ВУЗов весьма актуальным повышение квалификации в этой области.

Наши опасения не беспочвенны, очень поучительна анализ статьи И.И.Антонович «Кризис общественного сознания в США и стратегия выживания». [4]: «И достаток и процветание действительно достигнуты, но не всеми, а меньшинством, владеющими средствами производства и присвоившим себе право распоряжаться национальным продуктом». Неслучайно США тратят из казны на идеологию государства триллионы долларов. Каждый президент громогласно утверждает об исключительности Америки. Особое внимание уделяется общественному мнению и этот вопрос находится под контролем государства.

Воспитание культуры межнационального общения заключается в том, чтобы не растерять традиции, обычаи, культурно - нравственные ценности, морально этические нормы, которое накопило старшее поколение несмотря на имеющийся еще не столь как прежде выраженный межпоколенный разрыв.

Вопрос воспитания культуры межнационального общения является единственно возможным реализуемый по вертикали как государственный приоритетный вопрос, от которого всецело зависит единство и целостность нашего государства.

Непременно в воспитании культуры межнационального общения должны быть задействованы все институты воспитания и социализации как основного этапа формирования общероссийской идентичности.

Мы полагаем, что должен быть государственный заказ на воспитание КМО как основной компонент для формирования общероссийской идентичности.

Литература:

1. Формирование жизненных ценностных ориентиров молодежи как основа межкультурной коммуникации в условиях многонационального региона. М. 2018г.

2. Гасанов К.З. Краткий словарь-справочник по психологии. Махачкала 1999г.

3. Гасанов З.Т. Педагогика межнационального общения. М., 1999.- С.390.

4. Антонович И.И. Кризис общественного сознания в США и стратегия выживания. М.1977г. - С.145-151.

5. Гусаев М.М. Этноконфессиональные процессы в современном Дагестане. Автореферат диссертации... канд. философ. наук – Махачкала, 2000. – 20с.

Тренинг развития навыка сопротивления чужому манипулятивному влиянию

Автор - кандидат психологических наук, доцент
Е.Ю. Барабаш (г. Ставрополь)

Учебный материал к тренингу

Большинство людей хотят быть сильными и непотопляемыми, в то же время цивилизованными и тонкими. В ситуации, когда кто-то нападает и пытается тобою манипулировать, всегда можно заняться анализом поведенческого выпада партнера. Попытка классифицировать чужое поведение позволяет отстраниться, превратить неприятную ситуацию в исследовательский случай, в материал для интересных и полезных выводов, в личный эксперимент. Человек становится более сильным потому, что он знает, что именно стоит за чужим поведением и чего оно стоит. Анализ делает ситуацию более явной, желательно - более смешной.

Анализ ситуации дает преимущества, но еще более весомые преимущества для человека дает понимание алгоритма поведения. Он позволяет облегчить множество трудных жизненных ситуаций. Алгоритм помогает преобразовать драму в проблему, а проблему – в задачу. Задачу всегда можно попробовать решить. Таким образом, алгоритм помогает сформировать идею о том, что в трудности принципе можно рассматривать как задачи. Понимание и принятие этой идеи дает свободу творчества, свободу поиска новых решений.

Тренинг развития навыка сопротивления чужому манипулятивному влиянию – это отработка четких алгоритмов, последовательных шагов, для развития определенных психологических реакций.

Цель тренинга – развитие цивилизованной личностной уверенности в ситуациях делового взаимодействия

Задачи:

- Освоение понятий варварского, манипулятивного и цивилизованного взаимодействия
- Развитие навыков цивилизованного взаимодействия с помощью методов эмоционального мониторинга, психологического самбо, информационного диалога, конструктивной критики, цивилизованной конфронтации
- Развитие рефлексии, снижающей подверженность чужой манипуляции
- Развитие личностных качеств, обеспечивающих уверенность в деловом общении: выявление скрытых личностных резервов, совершенствование способностей заражения, развитие способности позитивного внушения, импульса к подражанию.

1. Понятие психологического влияния и противостояния влиянию

- *Психологические средства влияния*

Психологическое влияние – воздействие на состояние, мысли, чувства и действия другого человека с помощью исключительно психологических средств, с представлением ему права и времени на это воздействие

Противостояние чужому влиянию – сопротивление воздействию другого человека с помощью психологических средств.

Инициатор влияния – партнер, кто первым предпринимает попытку влияния.

Адресат влияния – партнер, к которому обращена первая попытка влияния. В дальнейшем взаимодействии инициатива может переходить от одного партнера к другому в попытках взаимного влияния.

Кто первый начал серию взаимодействий – ***инициатор***, кто первым испытал его влияние – ***адресат***. В процессе межличностного общения происходит постоянное влияние людей друг на друга, поэтому чаще всего человек одновременно является и инициатором, и адресатом влияния.

Открытое психологическое взаимодействие – взаимное влияние, цели которого заранее объявляются или не скрываются.

Скрытое психологическое взаимодействие – взаимное влияние, цели которого не объявляются или маскируются под цели открытого взаимодействия.

Психологические средства – вербальные сигналы +паралингвистические сигналы + невербальные сигналы.

Вербальные сигналы – слова, их смысл, характер используемых слов, подбор выражений, правильность речи (неправильности речи)

Паралингвистические сигналы – особенности произнесения речи, отдельных слов и звуков.

Невербальные сигналы – взаимное расположение собеседников в пространстве, позы, жесты, мимика, контакт глаз, оформление внешности, прикосновения, запахи.

- Непсихологические средства влияния

Страшась провала в честном поединке, соперник прибегает к внешним средствам, не имеющим отношения к честному соревнованию. В психологическим взаимодействии можно нейтрализовать партнера с помощью внешних средств – социальных и физических. Угроза увольнения или побоев – психологическое средство, а само увольнение или побои – социальные и физические средства воздействия. Угрозы являются психологическими средствами воздействия, пока они не приведены в действие. Они производят психологических эффект, но сами психологическими средствами не являются.

Психологический турнир перестает быть психологическим, если в нем используются ***непсихологические*** средства воздействия.

К таким относятся: материальные, физические, организационные и др.

Непсихологические средства используются чаще: уверенность в том, что:

-*надбавка* в 50 (100, 200,…) долларов – лучший метод убеждения;

- предоставление *свободного графика* – лучший способ мотивации персонала.

- Метод психологического влияния

Метод ориентирован на людей, которые ориентированы при взаимодействии на использование лишь психологических средств воздействия или сознательно выбирает использование только этих средств. Любые партнеры, коллеги, руководители одного уровня должны при выполнении своих профессиональных обязанностей согласовывать свои действия. Подчиненные могут влиять на своих начальников лишь психологическими средствами.

Исследователи отмечают, что люди, склонные к аналитическому размышлению получают удовольствие от самого процесса размышления. Они полагаются не на неоспоримость сообщения, а на свою когнитивную реакцию. Но есть люди, не склонные к логическим размышлениям и их легче убедить, прибегнув к

косвенному пути убеждения – они просто принимают готовый вывод, если он косвенно сочетается с чем-то очень приятным («Новое поколение выбирает ПЕПСИ!»).

Роберт Чалдини, описывая способы продажи, которые эксплуатируют стереотипные способы поведения человека: «Стремительный напор современной жизни вынуждает нас при необходимости использовать проверенные стереотипы, эмпирически проверенные правила и принципы… Хотя все мы отдаем предпочтение хорошо обдуманным решениям, разнообразие форм и быстрый темп современной жизни часто не позволяют нам тщательно анализировать все относящиеся к делу «за» и «против» к процессу принятия решения. Все чаще мы вынуждены использовать другой подход – в основе которого лежат стереотипные способы поведения, вследствие чего решение купить, (согласиться, поверить и т.д.) принимается на основании отдельного (заслуживающего доверия) элемента информации».

К числу таких «пусковых механизмов» уступчивости относится:

- правило последовательности,
- правило благорасположения,
- принцип влияния авторитета и
- принцип дефицита.

Мы используем эти механизмы орудие влияния при взаимодействии, когда хотим добиться от партнеров конкретного, выгодного для нас, поступка или решения. При этом партнер убежден, что решение он принял абсолютно самостоятельно, и даже если он впоследствии раскаивается в невыгодности для себя этого решения, то обвиняет он самого себя.

Модель ситуационного лидерства:

Лидер должен убедить партнера принять его идею, согласиться с его советом, инструкцией. На первый взгляд партнер добровольно берет что-то у лидера и ничего не отдает взамен. На самом же деле он отдает свое согласие добровольно взять то, что ему предлагают. Он отдает свое согласие поддаться влиянию. Это согласие обладает высочайшей ценностью для лидера, так как партнер в этот самый момент отрекается от трех целей собственного влияния.

- Цели влияния

1. средство удовлетворения своих потребностей с помощью других людей или через их посредство – психологическое влияние используется для того, чтобы добиться удовлетворения конкретных потребностей, а не собственно потребности влияния.

2. способ убедиться в факте собственного существования и значимости этого факта – влияние служит знаком, доказательством фактом своего существования, значимости этого существования.

3.преодоление пространственно-временных ограничений собственного существования – само влияние выступает как одна из форм преодоления пространственно-временных ограничений своего существования.

1.Влияние – как средство удовлетворения своих потребностей

Для большинства людей свойственно считать цели своего влияния благородными, ценными для общества. Цели, связанные с иными потребностями зачастую не осознаются и тщательно скрываются.

Таблица 1. Действия и цели влияния

Действие инициатора	***Объявляемая цель***	***Истинная цель***
Убеждая директора, что на работу он должен принять кандидата А,а не кандидата Б	«Это делается ради пользы общего дела»	Личный интерес
Руководитель настаивает на своем явно неверном решении	«В интересах общего успеха»	Чтобы добиться реакции возмущения и неповиновения со стороны нежелательных работников и получить повод для их увольнения
Деловой партнер оттягивает заключение договора	«Требуется время для выработки высочайшей точности и прозрачность условий»	Чтобы не потерять возможность заключить более выгодный договор с другим партнером, а этот оставляем про запас.
Родители требуют от маленького ребенка самостоятельности	«Ради воспитания у ребенка ценных личностных качеств»	Чтобы избавиться от чувства вины из-за того, что слишком мало времени проводят с детьми

Энергетически гораздо легче отстаивать собственную точку зрения, чем дать себе труд прислушаться к чужому мнению и усвоить его. Сопротивление новому связано с признанием себя несостоятельными поэтому стремлением, чтобы его оставили в покое.

«Детский» способ демонстрации своей несостоятельности – отказ от попыток сделать что-то или вообще как-то реагировать на внешние воздействия.

«Взрослый» способ прикрытия (а на самом деле демонстрации) своей несостоятельности под напором нового – стремление тупо настоять на своем мнении, на преимуществах собственного образа мыслей, действий, образа жизни.

2.Влияние как способ убедиться в факте собственного существования

Каждый человек нуждается в том, чтобы убедиться в значимости своего существования.

Каждый человек испытывает неизбывное стремление утвердиться в факте собственного существования и убедиться в его значимости. Способность воздействовать на других – несомненный признак того, что ты существуешь и что это существование имеет значение. Убеждая, внушая, вызывая стремление других подражать себе, мы помогаем самим себе увериться в том, что мы существуем и что этот факт имеет для окружающих значение. С другой стороны, сопротивляясь чужому влиянию, мы также подтверждаем факт отдельного своего существования, своюсамоидентичность.

Существует **4 цели «плохого поведения»** детей, которые распространяются и на поведение взрослых в самых разнообразных областях жизни:

1) Добиться внимания окружающих;
2) Демонстрация силы (власти, контроля над происходящим);
3) Отмщение (за тот вред, как ему кажется, который ему был причинен);
   Эти 3 цели дают ощущение собственной значимости

Демонстрация покоя - *позволяет не усугублять чувство своей несостоятельности и неадекватности задачам жизни*

Если дети пытаются реализовать эти цели в незрелых и агрессивных, неприемлемых для взрослого поведения формах, то взрослые научаются добиваться внимания, власти и отмщения более приемлемыми средствами

Люди, способные сконцентрироваться исключительно на предметной стороне дела и полностью отвлечься от утверждения собственной значимости – очень редкое исключение.

Таким образом, первый шаг на пути – осознание своих истинных целей

Осознав свои цели, можно решить:

1. Насколько они достойны того, чтобы мы стремились их реализовывать;
2. Найти цивилизованные способы и формы получения помощи и поддержки других людей для их осуществления.

Таблица 2 Действия и цели инициатора влияния

Действие инициатора	Объявляемая цель	Истинная цель
Руководитель настаивает на своем явно неверном решении	«В интересах общего успеха»	Чтобы удовлетворить потребность в ощущении собственной силы
Деловой партнер оттягивает заключение договора	«Требуется время для выработки высочайшей точности и прозрачность условий»	Чтобы удовлетворить свою потребность во внимании или месть за прошлые неудачи
Родители требуют от маленького ребенка самостоятельности	«Ради воспитания у ребенка ценных личностных качеств»	Чтобы удовлетворить свою потребность в отдыхе и покое

3.Влияние как удовлетворение потребности влияния

Человек и предназначен для преодоления любых ограничений пространства и времени, начиная с пространственно-временных ограничений собственного тела и заканчивая пространственно-временными ограничениями Вселенной. Эта потребность может не осознаваться также, как дыхание не осознается как жизненно-важная потребность.

Это - ***способность психологического излучения***, способность без всякого усилия с нашей стороны создавать вокруг себя индивидуальное неповторимое поле со своеобразным распределением сил притяжения и отталкивания, согревания и охлаждения, облегчения и отягощения, успокоения и напряжения. Это поле может замораживать и электризовать других, придавать им энергию или

усыплять, вызывать в их душе ощущение блаженства или непреодолимое стремление немедленно уйти

Психологическое излучение одних людей бывает настолько сильным, что подавляет слабое излучение других.

Для некоторых людей характерно, например, оказывать влияние на окружающих одним фактом своего присутствия. Их слово весомо, что бы они не говорили. Их взгляд смиряет или вызывает воодушевление, их смех, энтузиазм заразительны, их поведению невольно хочется подражать, а их цели назвать своими. Таково воздействие ***харизматической личности***. Таких людей называют «обаятельными». «Механизм» воздействия таких людей еще плохо изучен.

Есть люди, само присутствие которого может подавлять, лишать сил, погружать в вязкую бесконечность скуки или зыбкую трясину тревоги.

Непреднамеренное влияние является атрибутом человеческого существования, это одно из проявлений жизни. Человек распространяет свое психологическое влияние так же, как некоторые физические объекты распространяют тепло или сияние.

Таблица 3. Преднамеренное и непреднамеренное влияние

Преднамеренное влияние	Совершается для чего-то, зачем-то	Есть цель
Непреднамеренное влияние	Действует почему-то	Есть причина

Дар психологического непреднамеренного влияния до определенной степени ассоциируется в нашем сознании не только с психологическими, но и с антропометрическими характеристиками:

- Физические размеры («внушительные размеры» - что они «внушают»?). Можно предположить, что это – уважение, смешанное со страхом. Этот страх быть подавленным, уничтоженным кем-то, кто больше и сильнее нас, по-видимому, обусловлен биологически.

Люди гораздо острее и мучительнее переживают свою неспособность противостоять влиянию, чем свою неспособность оказывать влияние. Страх растворяться в чужих лучах, утратить ощущение собственной значимости, отдельности и самобытности, потерять свое «Я» - основная драма человеческого взаимодействия. Люди с более сильным личностным излучением гораздо лучше защищены от этой драмы и даже не всегда ее осознают. В тех случаях, когда им указывают на их непреднамеренное, но неизбежное влияние, они, как правило, не знают, что с этим делать.

Люди препятствуют друг другу в реализации потребности влияния, если они не верят, что это влияние будет для них безопасно и полезно. Скорее оно – разрушительно. Люди согласятся быть проводниками чужого влияния, если оно окажется цивилизованным, временным и не нарушающим их личностной целостности.

- Поддаться влиянию и отказаться от самого себя

Традиционное поведение типа «поддаться влиянию» считается в нашей отечественной культуре признаком слабости и незрелости личности. Дурному

влиянию «поддаются», а хорошее влияние «оказывают». Но в современном деловом мире одной из важнейших способностей руководителя считается гибкость, умение поддаваться влиянию и изменять свои поведение и оценки. В интервью бизнес-школ часто включаются вопросы типа: «В каких случаях вас бывает трудно переубедить?», «Каким образом на Ваше решение может повлиять подчиненный?».

Формулировка «влияние подчиненного» часто воспринимается у нас с некоторым усилием, потому, что бытует мнение, что уступить чужому влиянию, а тем более влиянию подчиненного – все равно, что поступиться частью собственной значимости.

Кто имеет право влиять

Очень часто инициатор влияния искренне верит в то, что его цель – благая, он служит интересам многих людей или конкретных людей. Но при этом мы зачастую забываем, что всякая человеческая правота относительна, люди могут расходиться во взглядах на то, что именно является полезным для них самих или для дела, для других людей.

С этой точки зрения – любое влияние – неправедно, поскольку самой попыткой влияния мы пытаемся решить, то, что нам не подвластно: неведомый замысел чужой души, совершенно неведомые нам приоритеты чужих дел.

Кто может ответить, какое дело является более важным, а какое – менее важным для данного человека, для данного предприятия, для данного сообщества, для постижения универсальной истины? Лишь с определенной долей условности мы можем допустить, что маркетинговое исследование важнее производства, что бухгалтерские расчеты важнее приема посетителей, что чтение книги важнее компьютерной игры и т.д. На самом деле суждения о приоритетах основывается на принятой нами экономической или личностной системе ценностей. Но любая концепция или система ценностей весьма условны. Вместо того, чтобы переживать эту условность и посвятить себя поиску чего-то долее истинного, мы стремимся убеждать, внушать, объявлять нечто условное образцом для подражания.

Необходимо признать, что всякий акт влияния, независимо от степени его осознанности и преднамеренности, реализует сознательное и бессознательное стремление человека удовлетворить свои потребности. Если мы прямо признаем это, то отпадает необходимость морально-этической оценки влияния, определения его «правильности», «праведности» и «неправильности», «неправедности».

Мы влияем на других потому, что отстаиваем свои интересы, а не потому, что нам открылась абсолютная истина и мы почувствовали себя вправе принимать решения за других.

У каждого человека есть право влиять на других, но у каждого есть право и отвергать чужое влияние. Это касается всех, стоящих на разных уровнях психического, нравственного или профессионального развития. Каждый человек может и будет пытаться влиять на нас тем или иным образом, потому, что это – один из способов выражения им свих потребностей, а каждому даны равные права выражать свои потребности и отстаивать их.

Важно лишь признавать, что взаимное влияние – это есть взаимное выражение своих потребностей, и ***в этом взаимодействии обе стороны в равной степени правы***.

Потребности одних людей – низменны, потребности других – более возвышенны, но невозможно определить в каждом конкретном случае степень их развития. С психологической точки зрения мы определяем не то, кто имеет право и как влиять, а насколько ***цивилизованны*** конкретные ***способы взаимного влияния***, насколько они полезны и ***созидательны*** для его участников.

Правом личностного влияния наделен в равной степени каждый человек, но здесь идет речь не о праве влияния, а о его могуществе: произведение своего эффекта не через секунду, несколько минут или часов, а через месяцы, годы, десятилетия («Много званных, но мало избранных»). Такое глубокое и прочное влияние на человека исследователи называют *личным влиянием*. Это – «способность воздействовать на другого побуждающим, сдерживающим, успокаивающим либо другим развивающим образом, изменяя при этом не только поведение человека, но и взгляды, сознание и даже характер» (В.Н.Куницына, Н.В.Казаринова, В.М.Погольша., 2001 м., С.156).

Всякий акт чужого влияния что-то меняет в нас самих, поэтому это нас так страшит. У каждого – свое предназначение, каждый должен оказать свое влияние на мир людей, внести свой вклад в мироздание. Таким образом, личное влияние есть вклад в развитие человечества, мироздания в целом. Но исполняется ли при этом собственное предназначение?

Варварское и цивилизованное влияние

Цивилизованное влияние – влияние, которое:

1. Соответствует правилам этикета
2. Соответствует этическим нормам, принятым самим субъектом.

Этика *(греч.Ethicй, от ethos) – обычай, нрав, характер – учение о нравственности (морали), ее происхождении и развитии, о правилах ти нормах поведения людей, об их обязанностях по отношению к друг другу, к обществу, к родине, к государству (Большая российская энциклопедия М., 1999).*

Цивилизованное влияние соответствует как правилам поведения, обхождения (этикету), так и субъективным критериям справедливости или благородства (этике). Это влияние одновременно и правильно выполняемое и благородное, достойное человека. Цивилизация в принципе есть степень общественного развития, следующая за варварством, так и цивилизованное влияние стоит над варварским – грубым, жестоким и невежественным.

Этикет *(франц. Etiguette) – свод правил поведения, обхождения, принятый при дворах монархов, в дипломатических кругах и в высших слоях дворянско-буржуазного общества). (Энциклопедический словарь М. 1999).*

Этикет – это регламент:

1) Формы обхождения с людьми
2) Формы самовыражения
3) Формы обращения с материальными предметами (столовые приборы, визитные карточки, предметы одежды и т.п.)

«Нормы этикета – это способы оказания уважения, знаков внимания, почтения…. Этикет приобретает нравственную ценность как совокупность знаков признания, которые удовлетворяют потребность людей в социальных «поглаживаниях». Поэтому даже формальное, условное проявление чувств имеет моральное значение…. Это своеобразная «сетка», удерживающая проявления инстинктивных и асоциальных импульсов» (Колесова А.В. 1995).

***Варварство** – грубость, дикость нравов, невежественное отношение к культурным ценностям (Ожегов С.И. Словарь русского языка М. 1994)*

Цивилизованное влияние требует определенного уровня психологической культуры, при которой человек становится облагороженным цивилизацией

Манипуляция располагается между варварским уровнем взаимодействия и цивилизованным уровнем.

Рис. 1 Модель уровней взаимодействия

«Словом *конвенция*, или *согласие* в психологии обозначают свод правил поведения, чаще всего неписанных, но передаваемых из поколения в поколение, потому что в этих правилах закреплен уговор людей друг с другом относительного того, какие формы поведения, согласно коллективному опыту, наиболее приемлемы и для субъекта, и для общества (Дубрович А. 1996).

Исследователи выделяют также 3 уровень общения:

1– духовный

и 4 промежуточных уровня:

2– манипулятивный,

3 - стандартизированный,

4 - игровой и

5 - деловой.

Таблица 4. Уровни общения по Добрович А. 2001

Уровни общения	Характеристика
Духовный	Партнер воспринимается как носитель духовного начала, оно пробуждает чувство благоговения
Деловой	На первом месте общения – дело, подчас неважно, как люди выглядят и какие свои индивидуальные роли раскрывают перед партнером
Игровой	Партнер неявно или открыто дает понять, что для обеих сторон возможны и желательны пристройки друг к другу.
Конвенциональный	Полноценное человеческое общение при полном понимании друг друга
Стандартизированный	Общение основано на неких стандартах, а не на взаимном понимании и принятии партнерами актуальных ролей друг друга. Это «контакт масок»
Манипулятивный	Партнер – соперник в игре, которую надо непременно выиграть

Примитивный	Собеседник не партнер, а ПРЕДМЕТ, нужный или мешающий

В этой схеме это скорее не уровни, а стили общения.

В делении психологического влияния на варварское, манипулятивное и цивилизованное важно учитывать уровни межличностных отношений.

Таблица 5. Описание уровней межличностных отношений (по Доценко Е.Л.)

	Уровень межличностных отношений	*Характеристика уровней*	*Способы воздействия*
1	Доминирование	Отношение к другому как к вещи или средству достижения своих целей, игнорирование его интересов и намерений	Открытое, без маскировки, императивное воздействие – от насилия, подавления, господства до навязывания, внушения, приказа – с использованием грубого простого принуждения
2	Манипуляция	Отношение к другому как к «вещи особого рода» – тенденция к игнорированию его интересов и намерений	Воздействие скрытое, с опорой на автоматизмы и стереотипы. Провокация, обман, интрига, намек
3	Соперничество	Отношение к другому как к человеку опасному и непредсказуемому. Интересы другого учитываются в той мере, в какой это диктуется задачами борьбы с ним.	Отдельные виды «тонкой» манипуляции, чередование открытых и закрытых приемов воздействия, «джентельменские» или временные тактические соглашения
4	Партнерство	Отношение к другому как к равному, имеющему право быть таким, каков он есть, с которым надо считаться. Равноправные, но осторожные отношения.	Согласование своих интересов и намерений, совместная рефлексия. Использование договора, который служит и средством объединения, и средством оказания давления (силовым элементом)
5	Содружество	Отношение к другому как к самоценности. Стремление к объединению, совместной деятельности для достижения близких и совпадающих целей	Основной инструмент – согласие (консенсус)

Однако в действительности и принуждение и манипуляция могут использоваться именно во имя другого человека и иногда даже наперекор собственным интересам. Кроме того у человека могут быть разнообразные, в том числе и противоречивые интересы и он не всегда и не вполне понимает свои истинные интересы.

> *(Мать принуждает сына переделать домашнее задание, потом проверяет результат и снова заставляет переделывать. В ее интересах, прежде всего, поужинать всей семьей, побеседовать, расслабиться, посмотреть телевизор, заняться собственной работой и т.п. Но мать действует в интересах своего сына, обеспечивая его интеллектуальный рост. При этом сын не осознает этой заботы, наоборот, он воспринимает действия матери как нарушение своих планов и интересов)*

Насилие и подавление могут совершаться импульсивно, а не сознательно и абсолютно наперекор собственным интересам. Поэтому доминирование – это не обязательно объектное отношение с концентрацией на личных эгоистических интересах.

Соперничество может быть и варварским и манипулятивным, и цивилизованным.

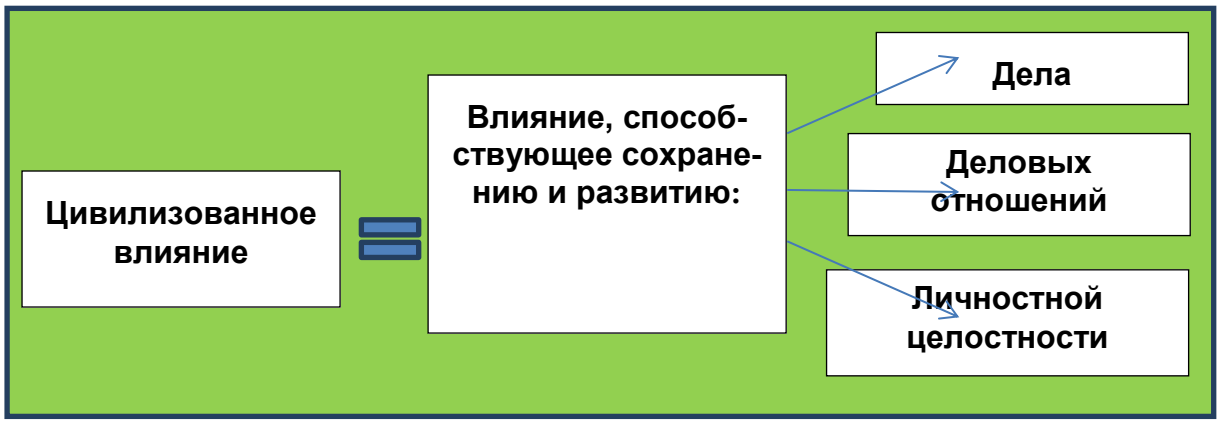

Рис. 2. Операциональные критерии цивилизованного влияния

К психологическим средствам цивилизованного влияния относятся: речь, слова, текст. При этом оно адресовано к разуму, к интеллекту, т.е. к когнитивной способности человека.

Истинно **цивилизованные средства воздействия** –

- Аргументация;

- Контраргументация;

- Самопродвижение;

- Конструктивная критика.

Они способствуют сохранению и развитию дела, деловых отношений и личностной целостности участников общения.

В зависимости от конкретных условий цивилизованными могут быть и некоторые ***спорные виды влияния***:

- **просьба;**

- подражание;

- внушение;

- заражение;

- игнорирование *(не человека, а некоторых его слов или реакции)*

Иногда люди играют в варварство или договариваются о том, что некоторое время их отношения будут таковыми. ***Если же нет специального договора об игре или «временном» варварстве***, то ***применение нецивилизованных методов является*** **варварством**, а человек, применяющий их – **психологическим варваром**.

К ***варварским видам*** влияния относятся:

- **Нападение (**во всех его разновидностях**);**

- Принуждение.

Даже если в краткосрочной перспективе эти методы и повышают эффективность работы, они неминуемо разрушают деловые отношения и личностную целостность участников.

Манипуляция – переходная ступень от варварства к цивилизации. Она нацелена на то, чтобы принудить человека чувствовать, думать и действовать так, как выгодно манипулятору, но при этом так, чтобы человеку не казалось, что его принудили. Если манипуляция остается скрытой, внешне она может показаться цивилизованным методом, поскольку и дело и деловые отношения будут процветать, даже личностная целостность участников будет не затронута. Однако если манипуляция открывается, она перестает отвечать всем критериям цивилизованности. Для некоторых людей манипуляция выгоднее полного разрыва взаимоотношений, они предпочитают обманываться, вместо того, чтобы узнать горькую правду.

Классификация видов влияния

Таблица 6. Виды психологического влияния

	Вид влияния	***Определение***
1	Аргументация	Высказывание и обсуждение доводов в пользу определенного решения или позиции с целью формирования или изменения отношения собеседника к данному решению или позиции
2	Самопродвижение	Объявление своих целей и предъявление свидетельств своей компетентности и квалификации для того, чтобы быть оцененным по достоинству и благодаря этому получить преимущества при назначении на должность, на выборах и т.п.
3	Манипуляция	Скрытое побуждение адресата к переживанию определенных состояний, принятию решений, выполнению действий, необходимых для достижения инициатором взаимодействия своих собственных целей
4	Внушение	Сознательное неаргументированное воздействие на человека или группу людей, имеющее своей целью изменение их состояния, отношения к чему-либо, создания предрасположенности к определенным действиям
5	Заражение	Передача своего состояния или отношения к чему-либо другому человеку или группе людей, которые перенимают это состояние или отношение. Передаваться и усваиваться это состояние может как непроизвольно, так и произвольно.
6	Пробуждение к подражанию	Способность вызывать стремление быть подобным себе. Эта способность может как непроизвольно проявляться, так и произвольно использоваться. Стремление подражать и подражание (копирование чужого поведения и образа мыслей) может быть непроизвольным и произвольным.
7	Формирование благосклонности	Привлечение к себе непроизвольного внимания других людей путем проявления инициатором общения своей незаурядности и привлекательности, высказывания благоприятных суждений об адресатах, подражание им или оказание им услуги
8	Просьба	Обращение к адресату с призывом удовлетворить потребности или желания инициатора общения
9	Игнорирование	Умышленное невнимание, рассеянность по отношению к партнеру, его высказываниям и действиям. Чаще всего воспринимается как признак пренебрежения и неуважения. В некоторых случаях выступает

		как тактичная форма прощения бестактности или неловкости, допущенной партнером.
10	Принуждение	Приневоливание человека к выполнению определенных действий с помощью угроз и лишений. В наиболее грубых формах могут использоваться угрозы физической расправы, ограничения свободы и физические воздействия – это уже не психологические средства влияния!
11	Нападение	Внезапная атака на чужую психику, совершаемая с сознательным намерением или без такового и являющаяся формой разрядки эмоционального напряжения. Высказывание пренебрежительных или оскорбительных суждений о личности человека; грубое агрессивное суждение, поношение или осмеяние его дел и поступков; напоминание о постыдных или прискорбных фактах его биографии; безапелляционное навязывание своих советов и др.

Таблица 7. Виды психологического противостояния влиянию

	Вид противостояния влиянию	*Определение*
1	Контраргументация	Сознательный аргументированный ответ на попытку убеждения, опровергающий или оспаривающий доводы инициатора воздействия
2	Психологическая самооборона	Применение речевых формул и интонационных средств, позволяющих сохранить присутствие духа и выиграть время для обдумывания дальнейших шагов в ситуации деструктивной критики, принуждения или манипуляции
3	Информационный диалог	Прояснение позиции партнера и собственной позиции путем обмена вопросами и ответами, сообщениями и предложениями
4	Конструктивная критика	Подкрепленное фактами обсуждение целей, средств или действий инициатора воздействия и обоснование их несоответствия целям, условиям и требованиям адресата.
5	Конфронтация	Открытое и последовательное противопоставление адресатом своей позиции и своих требований инициатору воздействия
6	Энергетическая мобилизация	Намеренная активизация факторов, производящих, питающих, восстанавливающих и усиливающих индивидуальную энергию; в частности, преобразование любых отрицательных или амбивалентных эмоций в гнев
7	Творчество	Создание нового, пренебрегающее влияние образца, примера или моды, либо преодолевающее его

8	Уклонение	Стремление избегать любых форм взаимодействия с инициатором воздействия, в том числе случайных встреч и столкновений
9	Отказ	Выражение адресатом своего несогласия выполнять просьбу инициатора воздействия

- Психологическое влияние будущего

Формула Альберта Меграбяна (2001г.):

При первой встрече с человеком мы доверяем:

-на 7% вербальным сигналам

- на 38% паралингвистическим сигналам (тому, как он говорит)

- на 55% невербальным сигналам (поза, жест, мимика, взгляд и т.п.)

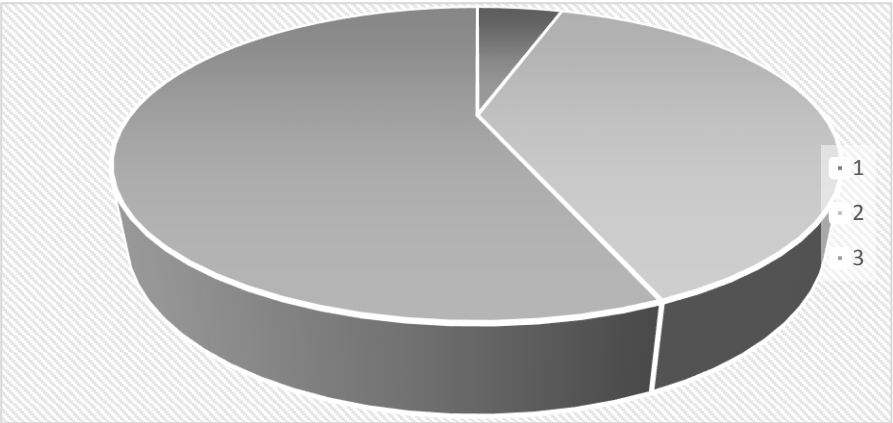

Рис. 3. Формула соотношения сигналов общения

Таблица 8. Относительная значимость сигналов для понимания другого человека

	Вид сигналов	***% доверия данному виду сигналов в выборке директоров компаний***		***% доверия данному виду сигналов в выборке студентов-психологов***	
		При первой встрече	***При последующих встречах***	***При первой встрече***	***При последующих встречах***
1	Вербальные	37	39	31	33
2	Паралингвистические	25	29	28	33
3	Невербальные	38	32	41	34
	сумма	100	100	100	100

Можно предположить, что психологическое влияние тем более цивилизованно, чем в большей степени оно использует словесный текст, а не другие психологические средства.

Для повышения точности понимания письменный текст в деловой переписке должен быть самодостаточным, не нуждающимся ни в каких невербальных и паралингвистических добавках. Текст должен быть максимально точным и бесстрастным, как текст договора, закона, инструкции, распоряжения.

В современных виртуальных «чатах» используются специальные символы (улыбка, шутка, одобрение или неодобрение), но до тех пор, пока виртуальные и акустические средства отображения не достигнут такого совершенства, что смогут передавать прикосновение, рукопожатие, иллюзию присутствия собеседника, слово останется ведущим способом психологического влияния

2. Варварское психологическое влияние

Психологическое нападение – **внезапная атака на чужую психику, совершаемая с сознательным намерением и являющаяся формой разрядки имеющегося эмоцинального напряжения. Является символическим замещением физического нападения**

Психологическое принуждение – **приневоливание человека к выполнению определенных действий с помощью угроз и лишений. Примитивное использование других людей для реализации собственных целей**

Варварство нападения выражается в том, что другой человек воспринимается как добыча или как препятствие, которое может помешать самому схватить добычу и поэтому должно быть устранено или нейтрализовано.

Варварство принуждения состоит в том, что другой человек воспринимается как орудие, которым можно воспользоваться или как препятствие, которое можно превратить в орудие.

Ни нападающий, ни принуждающий человек не задумывается о сохранении и развитии деловых добрых отношений, тем более личностной целостности другого человека. Варвары могут прикрываться интересами дела или интересами другого человека: «Он мне потом спасибо скажет!»; или «С ним иначе нельзя, он ничего иного не понимает!».

Такая практика порождает порочный круг воспроизведения варварства. Оно ведь сиюминутно эффективно: схватил добычу и победил!

Но оно неэффективно в долгосрочной перспективе. Варварство не оставляет человеку возможности выбирать, принимать на себя ответственность, планировать, рассчитать на свои усилия, творить новое.

Психологическое нападение - атака, внезапное действие против другого человека или группы людей.

Это – проявление психологической агрессии: маневр, силовой прием, взрыв, выстрел, заражение, удар как вербально, так и паралингвистически (но не физически!).

Чаще всего это – словесная атака, которые обращены к эмоциям партнера, а не к его когнитивному пласту. Нападение должно заставить партнера страдать, вызвать у него нарушение душевного равновесия. Чем более длителен этот период нарушения равновесия, тем более разрушительными могут быть его последствия.

Нападение совершается:

1) с определенной целью: «Это заставит его поступить так, как я хочу!»;
2) по определенной причине: «Я вспылил!»;
3) тотальное - по определенной причине и с определенной целью: «Я вспылил, это испугало его и он вынужден поступить так, как я хочу!»

Тотальное нападение может совершаться под влияние импульса, а продолжаться для того, чтобы достичь определенной цели. А может начинаться как целенаправленное действие, а потом перейти в эмоциональный импульс. Возможны и случаи чисто рассудочного, взвешенного и контролируемого целенаправленного нападения. А может быть и нападение абсолютно неконтролируемое, нерациональное, безрассудное!

Импульсивное нападение – причиной выступает импульс, стремление организма избавиться от напряжения, разрядиться. Причина его кроется не в психологической, а в психофизиологической организации человека. Часто оно совершается вопреки осознанным намерениям. Такое нападение подобно взрыву – от него страдают все, кто находился рядом, может быть и совершенно случайно!

Импульсивный варвар сам не ведает, что творит, потом может искренне сожалеть о случившемся.. Критерием такого нападения является его «бескорыстность». Оно никому не дает никакого выигрыша, лишь проигрыш. Выигрыш только один – психологическая разрядка, но такой взрыв может повлечь за собой такую мощную негативную реакцию окружающих, что эта ситуация перейдет в еще большее напряжение!

Целенаправленное нападение – варвар получает удовольствие от вызванного им эффекта, что уже является манипуляцией или психологической игрой.

Манипуляция – преднамеренное или скрытое побуждение другого человека к переживанию определенных состояний, к принятию определенных решений и выполнению определенных действий, необходимых для цели инициатора.

Психологическая игра – последовательная цепочка действий, содержащая в себе «ловушку» для партнера и направленная на получение одностороннего психологического выигрыша

и («сорвался», «не выдержал», «вспылил») совершает вполне целенаправленные действия, дающие ему вторичный выигрыш.

Первичный выигрыш – освобождение от психофизиологического напряжения.

Вторичный выигрыш – удовлетворение от того, что жертва введена в определенное психологическое состояние. Если он при этом не осознает, что он делает, то это – психологическая игра. Если осознает – то это грубая манипуляция.

Выигрыш третьего порядка – жертва введена в определенное психологическое состояние и теперь действует (или не действует) под его влиянием.

Таблица 9. Виды психологического варварства

1	Наивный варвар	*«Ой! Как сильно я случайно ударил!»*
2	Играющий варвар	*«Мне зачем-то надо все время ударять…»*
3	Манипулирующий варвар-гедонист	*«Ой! Как забавно звенит, когда я ударяю!»*
4	Манипулирующий варвар - прагматик	*«Когда я ударяю, он говорит мне много интересного!»*
5	Искушенный варвар- манипулятор	*«Сейчас я как ударю!Он мне быстро все скажет!»*

Целенаправленное нападение – отвечает на вопросы: «Зачем?», «Для чего?», «Ради какой цели?». Конечной целью не всегда является просто захват территории или нанесение ущерба. Это может быть стремление ввести человека в определенное психологическое состояние, вызвать у него определенные психологические переживания, мысли, намерения и спровоцировать на определенные действия.

Виды нападения:

Деструктивная критика

– пренебрежительное или оскорбительное суждение о личности человека;

- грубое агрессивное осуждение, поношение или осмеяние его дел, поступков, значимых для него людей, социальных общностей, идей, ценностей, произведений, материальных объектов и т.д.

- риторические вопросы, направленные на обнаружение и «выправление» недостатков человека.

Деструктивная констатация

- упоминание или напоминание о фактах в биографии, которые человек не в состоянии изменить и на которые не может повлиять: национальность, раса, социальное положение, род занятия родителей, противоправное поведение кого-то из близких, наследственные или хронические болезни, природная конституция – рост, черты лица, физические недостатки и т.п.

- «дружеские», «безобидные» ссылки и намеки на прошлые факты, шутливое упоминание «старых грехов» или личных тайн собеседника

Деструктивные советы

- непрошенные рекомендации и предложения по изменению поведения, позиции

- безапелляционные указания, инструкции, не предусмотренные рабочими или социальными отношениями партнеров

Таблица 10. Формы варварского нападения

	формы	*примеры*
1	Деструктивная критика	*«Тебе трудно даются такие вещи»* *«Кроме тебя так плохо эту работу никто бы не мог сделать»* *«Все, к чему ты прикасаешься, превращается в ничто!»* *«Меня поражает твоя страсть к дешевым вещам!»* *«Вечно ты окружаешь себя какими-то подонками и дешевками!»* *«Твои дети всегда отличались вопиющей невоспитанностью!»* *«У тебя не друзья, а секта неудачников!»* *«В твоем возрасте – и такая тяга к мелодраме!»* *«Как ты можешь так нелепо одеваться!»* *«Тебе не приходит в голову, что это глупость?»* *«Ты что, совсем соображение потерял?»* *«Как можно пользоваться такой ужасной губной помадой!»* *«В такими ногами нужно носить одежду подлиннее»*
2	Деструктивная констатация	*«Ну да, ты же из провинции»* *«Ты ведь интеллигент только в первом поколении!»* *«Ну да, в вашем роду были и другие физические отклонения»* *«Ну чего ожидать, ты ведь закончил Вуз не самый престижный…»* *«Когда ты так говоришь, я вспоминаю, что твой брат ведь получил 2 года условно?»* *«Ты этого не можешь видеть, у тебя ведь плохое зрение!»* *«Помнишь, у тебя всегда были проблемы с отчетностью»*

		«Помнишь, тогда ты тоже не успел подготовить презентацию!» *«О, сколько мы возились всем отделом, чтобы исправить твои ошибки!»* *«Я никогда не забуду, как ты (твой брат, твой муж) тогда себя вел, ужас! Просто позор!»* *«Хорошо, что она не знает, что у тебя было с новенькой на корпоративе….»*
3	Деструктивные советы	*«Ты бы лучше в этой ситуации…»* *«А почему бы тебе не…»* *«На твоем месте я бы…»* *«В твоем положении стоит…»* *«Пора бы уже усвоить…»* *«Немедленно напиши об этом….»* *«Запомни на будущее, это ….»*

Психологическое принуждение - приневольнивание, стимуляция человека к выполнению каких-то действий с помощью угроз или лишений.

Принуждение возможно лишь в случае, если существует действительная ситуация выполнения угрозы, то есть инициатор обладает полномочиями в лишении адресата каких-либо благ или условий его жизни и работы.

Субъективно принуждение переживается как давление.

Таблица 11. Формы принуждения:

	формы	*примеры*
1	Объявление жестких условий (срок, способ)	*«Вы должны три раза проверить свою работу, только потом ее мне представлять!»* *«На работу все должны приходить только в темных костюмах»* *«Эта презентация должна быть сделана к 17 часам!»*
2	Запреты и ограничения	*«Работать на этой аппаратуре без моего разрешения нельзя!»* *«Вы не имеете право входить в кабинет, когда там идет совещание»*
3	Запугивание	*«Те, кто с этим решением не согласен, могут об этом очень скоро пожалеть!»* *«Кто не записался в список, может не рассчитывать на хорошее отношение начальства»*

4	Угроза	*«Те, кто отказывается от наших услуг, будут лишены премии»* *«Вы либо делаете работу к 2 часам, либо увольняетесь!»* *«Если не согласишься, я буду вынужден применить силовые методы»*

Принуждение – это запрет, условие, наказание, которое не было оговорено заранее, не имеют статуса определенного договора.

Принуждение перестанет быть варварским методом, если к ним присоединятся аргументы!

3. Манипуляция как вызов к скрытой силовой борьбе

Манипулятор – это мастер игры на чужих струнах души, чем он искуснее, тем больше струн он затронет. Для манипулятора другие люди – это орудия для достижения своей цели.

Струнами могут быть:

себялюбие, алчность, страх, любопытство, зависть, стремление к независимости, к власти, желание быть более привлекательным, жалость к себе и т.д.

«Игра снизу» - поддразнивание, принижение, подзадоривание :
– *«Это слишком для Вас дорого»:*
- *«Ты что, боишься?»*
- *«Тебе что, таланта не хватает?»*
«Игра сверху» - подхваливание, провокационная лесть:
-*«Это дорого, как раз для таких, как Вы!»*
- *«Это – редкая вещь, ее оценить сможет настоящий профессионал, такой как Вы!»*
«Универсальная игра» - содержат внутреннее противоречие – и сверху и снизу. Адресат отреагирует в любом случае:
« Вы человек без комплексов…»
«Ты всего добился упорным трудом, не то, что некоторые, которым просто повезло…»
« Только Вы сможете это по-настоящему проверить, остальным это просто не по зубам!»
«Ты – единственный, кто это сможет сделать!»

У некоторых людей струны столь чувствительны, что они слишком остро реагируют на интонацию, громкость, улыбку или ухмылку, смешок, паузу, жест, взгляд, мимику, расстояние. Реакция может быть настолько сильной, что нарушается естественная способность человека воспринимать и анализировать информацию, делать выводы и предложения, реагировать на аргументы, формулировать контраргументы и т.п.

Струны, на которых можно сыграть:

Иррациональные идеи – наши ожидания по поводу того, какими мы должны быть, чего от нас ждут другие и мир в целом. Если эти ожидания не оправдываются, то это вызывает всплеск эмоций.

1.**Я должен:**

1) Брать ответственность на себя…
2) Помочь, если просят…
3) Сочувствовать, понимать, опекать и защищать…
4) Отблагодарить…
5) Не обидеть отказом…
6) Не теряет самообладания…
7) Не ссориться, не ругаться….
8) Все делать быстро…
9) Нравиться всем окружающим
10) Контролировать себя и других
11) Вести себя правильно
12) Иметь пару
13) Подчиняться лидеру
14) Устранять несправедливость
15) Быть оригинальным
16) Превосходить других
17) Великодушным
18) Смелым

2.**Другие должны:**

1) меня любить
2) меня не критиковать
3) не просить у меня денег
4) создавать вокруг меня атмосферу душевного комфорта
5) считать меня порядочным
6) мне верить
7) меня любить

3.Все должны помнить, что:

1) «Авось» всегда пронесет…
2) если я много работал, то я больше всех заслужил…
3) будущее важнее настоящего
4) идеи важнее человека
5) если у нас что-то плохо, то это все равно хорошо, потому, что это – наше
6) мнение большинства – верное, его надо принять
7) доброе дело всегда награждается.

Проблема этической допустимости манипуляции

Отличительные черты манипуляции:

1. **осознанность манипулятором своих целей и средств**
2. **скрытность целей манипулятора**
3. **скрытность средств манипулятора**
4. **принятие на себя адресатом ответственности за происходящее**

Корни манипуляции:

1. Слабость
2. Неверие в действенность просьбы
3. Неверие в действенность убеждения
4. Стремление к одностороннему выигрышу
5. Привычка

Паралингвистические и невербальные приемы манипуляции:

1. **резкое убыстрение темпа (речи, движений, сборов и.т.п.)**
2. **внезапное сокращение или увеличение дистанции**
3. **ограничение пространства**
4. **нерегламентированное прикосновение**

3. Цивилизованное психологическое влияние

Аргументация – высказывание и обсуждение доводов в пользу предлагаемого решения или позиции с целью формирования или изменения отношения собеседника к данному решению или позиции.

Цель аргументации должна быть отчетливо осознана инициатором влияния и открыто сформулирована

Обязательное условие – согласие адресата выслушать, воспринять информацию, это требует «эмоционального штиля», душевной ясности.

Условия аргументации:

1. **согласие партнеров слушать друг друга**
2. **эмоциональный «штиль»**
3. **логика изложения**
4. **понимание и принятие цели взаимодействия**

Общие правила:

1. вежливость и корректность
2. простота
3. общий язык
4. краткость
5. наглядность
6. избегание чрезмерной убедительности

Психологическая самооборона

Задача – предохранить себя от разрушительных последствий варварского нападения и манипуляций, помочь самому себе справиться с ошеломленностью, смятением, растерянностью.

Лучший способ защиты – преобразование материала и формы нападения в новый материал и новую форму для нейтрализации ситуации.

Требования:

1. использование четких речевых формул
2. правильно подобранной интонации (спокойная, задумчивая, веселая)
3. основательность ответа:
   - выдерживание паузы перед ответом, сопровождается задумчивым выражением лица и внимательным взглядом в лицо собеседника;
   - неторопливость ответа
   - обращенность ответа в пространство более обширное

Литература:

1. *Альберти Р., Эммонс М.* Самоутверждающее поведение: Распрямись, выскажись, возрази! СПб.: Академический проект, 1998.
2. *Бандура А.* Теория социального научения. СПб.: Евразия, 1999.
3. *Беркли-Ален М.* Забытое искусство слушать. СПб.: Питер, 1997.
4. *Бишоп С.* Тренинг ассертивности. СПб.: Питер, 2001.
5. *Джонсон Д. У.* Тренинг общения и развития. М.: Прогресс, 2000.
6. *ЗелигманМ.* Как научиться оптимизму. М.: а. о. «Вече», 1997.
7. *Лабунская В. А.* Экспрессия человека: общение и межличностное познание. Ростов-на-Дону: Феникс, 1999.
8. *Ромек В. Г.* Психотерапия неуверенности в себе // Вопросы ментальной медицины и экологии. Т. 6. № 2. 2000. С. 83-84.
9. *Ромек В. Г.* Уверенность в себе. Этический аспект // Журнал практического психолога. №9. 1999. С. 3-14.
10. *Смит М. Дж.* Тренинг уверенности в себе. СПб.: Речь, 2000.
11. *Фопель К.* Психологические группы: Рабочие материалы для ведущего. М.: Генезис, 1999.
12. *Хрящева Н. Ю.* (ред.) Психогимнастика в тренинге. СПб.: Речь, 2001.
13. *Эллис А.* Психотренинг по методу Альберта Эллиса. СПб.: Питер, 1999.
14. *Эллис А., Аандж А.* Не давите мне на психику! Искусство психологической самозащиты. СПб.: Питер, 1997.

Тренинг формирования социокультурной компетентности

Автор - кандидат педагогических наук, доцент Е.В. Смирнова (г.Ставрополь)

Тренинг формирования социокультурной компетентности направлен на практическое овладение ценностями, нормами, правилами представителей других культур, эффективное взаимодействие с ними.

Цель тренинга — повышение компетентности в вопросах межкультурной коммуникации, осознание интересов взаимодействующих сторон, их формы поведения, развитие способности к восприятию норм и ценностей других культур.

Достижение поставленной цели тренинга межкультурной коммуникации связано с решением основных задач, которые можно сформулировать следующим образом:

1) представить себя за пределами собственной культурной зоны;

2) понять многообразие мира, в котором мы живем;

3) познакомиться с разнообразными культурами и формами контактов в них;

4) научиться видеть проявления культурных разнообразий в позитивном ключе;

5) сформировать позитивное отношение к установкам, ценностям, особенностям поведения представителей других культур.

Начальный модуль

Цель - знакомство, создание и поддержание психологического климата, необходимого для последующей работы в группе, создание информационно-мотивационной основы тренинга межкультурной коммуникации.

Вступительное слово тренера целях и программе тренинга.

Оформление бейджей.

Разминка «Что возьмешь на пикник?»

Цель: Упражнение помогает участникам запомнить имена друг друга. Процедура:

1. Участники тренинга сидят в общем кругу. Тренер просит участников представить себе такую ситуацию: вся группа в ближайшие выходные отправляется в лес на пикник, и каждый должен взять с собой один предмет. Название этого предмета должно рифмоваться с его именем.

2. Первый участник представляется и говорит, что он берет с собой. Например: «Я Руслан, и я возьму чемодан».

3. Следующий участник повторяет то, что сказал предыдущий, и добавляет про себя. Например: «Это Руслан, он возьмет чемодан, а я Галина, и я возьму малину».

4. Каждый последующий участник повторяет то, что было сказано до него, и добавляет про себя: «Это Руслан, он возьмет чемодан, это Галина, она возьмет малину, а я Миша, я возьму шишек».

Принятие правил -соглашений.

Правила - соглашения

1. Игровое имя. Участники могут выбрать себе любое имя на время работы тренинговой группы.

2. Активность. Все участники максимально вовлекаются и участвуют в специально организованных действиях.

2а. *Правило холодного стула* – позволяет на какое-то время отстраниться от активной работы и понаблюдать за тренингом со стороны.

2б. *Правило горячего стула* – позволяет участнику почувствовать психологическую поддержку группы и повысить свою самооценку.

3. Правило одного микрофона. Все высказываются по очереди

4. Выключенный телефон. Если Вы не можете выключить свой телефон - переведите его в беззвучный режим.

5. Доброжелательность создает в группе атмосферу безопасности, доверия, открытости.

6. Тайминг. Не опаздывать! Начинаем и завершаем работу по расписанию.

7. Все вопросы умные! Вопросы можно задавать всегда и сколько угодно раз.

8. *Правило конфиденциальности* – все что происходит в кругу, в кругу и остается. Выносятся из тренинга только знания, умения и навыки.

9. *Правило "Стоп"* – если участник не готов обсуждать какой-то вопрос или проблему, считая, что это может нанести ему психологическую травму, он может воспользоваться этим правилом.

10. Правило лягушки. После каждого перерыва надо занять новое место в пространстве *"квакнуть"*.

11. Правило парковки. Вопросы, на которые не уместно отвечать сейчас - паркуются, ответы на них можно получить на перерывах.

Ожидания участников группы от тренинга.

Участники получают стикеры, на которых пишут свои ожидания. По очереди клеят ститкеры озвучивая и комментируя свои записи на Дерево ожиданий.

Упражнение «Что в имени моем... »

Цель: Упражнение помогает участникам поближе познакомиться друг с другом, узнать о национальными и семейными традиция, этнокультурных сходствах и различиях.

Процедура:

Участники сидя в кругу по очереди представляются группе и рассказывают о своем имени:

- что означает имя;
- история его происхождения;
- почему родители дали именно это имя;
- кто из национальных героев или известных людей носит / носил это имя;
- варианты имени в других языках.

Арт -упражнение «Щит»

Цель: выявление индивидуальных и этнокультурных особенностей участников

Во время рыцарских турниров воины появлялись на ристалище, закованные с ног до головы в тяжелые доспехи. Узнать представителя благородной фамилии в этакой экипировке было непросто. Поэтому они начали придумывать себе отличительные знаки в виде символических узоров на щите, символизирующие отдельные события из истории рода, а также увековечивали собственные ратные подвиги.

Инструкция: Нарисуйте свой Щит, на котором напишите свое имя и изобразите:

- С чем (с кем) Вы себя ассоциируете
- Чем (кем) Вы гордитесь
- Ваше хобби
- Ваш секрет

Каждый участник презентует свой Щит.

Обсуждение: в процессе обсуждения обращается внимание не только на содержание того, что изображено на щитах, но и на то как изображено, особенности оформления щитов, их цветовая гамма и др.

Модуль Этнокультурные ассоциации и стереотипы

Цель: развитие навыков взаимопонимания в межкультурном взаимопонимании в условиях активизации этнокультурных ассоциаций и стереотипов.

Разминка «Эволюция»

Цель: динамичная разминка имеет своей целью взбодрить участников, раскрепостить.

Инструкция: На первом этапе эволюции все участники - амёбы (волнообразное движение рук по вертикали) в броуновском движении ходят по комнате и находят себе пару. В этой паре играют в "Камень - ножницы - бумага". Выигравший переходит на второй уровень эволюции - рыба (сложенными ладонями волнообразные движения по горизонтали) и ищет себе в пару рыбу. В новой паре играют "Камень - ножницы - бумага". Следующий уровень эволюции - обезьяны (почесывание боков), высший уровень эволюции - человек. Ставший человеком с поднятой рукой кричит "Я человек". Играем до первых 5 достигших уровня людей.

Упражнение «Опиши народ одним словом»

Цель: выявить ассоциации и стереотипы связанные с

Ведущий называет одно качество, типичное для его народа, например: «русский – открытый», бросает мяч кому-либо из участников и предлагает ему сделать то же самое. Если участник принадлежит к тому же народу, что и ведущий, он называет еще одно качество: «русский – доброжелательный». Если мяч попадает к представителю другого народа, он называет качество, характеризующее его народ, например: «грузин – гостеприимный», «украинец – веселый» и бросает мяч следующему участнику.

На следующем этапе игры участники могут назвать представителя любого народа и ассоциацию с ним, например: «англичанин – чопорный».

В процессе игры тренер может использовать культурные ассоциации, предложенные на международном конгрессе в Финляндии в 1994 г. сотрудниками из норвежского Центра по межкультурной коммуникации и представленные в виде Карты культурных ассоциаций.

Карта «Культурных ассоциаций»[1]

№	Страна	Культурные ассоциации
1.	Австрия	Вальс, мирная страна, Штраус, Моцарт, кофе со сливками
2.	Бельгия	Кружева, пиво, коровы, Рубенс, Шарль де Костер
3.	Великобритания	Туман, Шекспир, замки, чай, джентльмен, Робин Гуд, футбол
4.	Германия	Пиво и сосиски, пунктуальность, Гитлер, «Мерседес», Гёте
5.	Греция	Мифы и боги, античность, оливки, сиртаки, морепродукты
6.	Испания	Коррида, фламенко, быки, сиеста, Сальвадор Дали
7.	Дания	Гамлет, сказки, печенье, Андерсен, гадкий утенок
8.	Италия	Спагетти, пицца, Папа Римский, макароны, сыр
9.	Норвегия	Викинги, скалы, сельдь, снег, холод, фьорды
10	Россия	Зима, береза, матрешка, водка, сказка, икра, балет, янтарь, калина, хоккей, культура
11	Финляндия	Сауна, Санта-Клаус, водка, тишина, зима, лосось
12	Франция	Мода, вино, духи, революция, любовь, свобода, «Шанель № 5», шампанское, кухня
13	Чехия	Славяне, Ян Гус, люстры, башни, целебные источники, Кафка
14	Швейцария	Часы, банки, курорты, шоколад, точность
15	Швеция	«АББА», Карлсон, «Электролюкс», викинги, «Вольво», хоккей
16	Югославия	Война, Дракула (вампир)

Упражнение «Отгадай, о ком речь»

Цель: осознание существования этнических стереотипов и предубеждений

Объединить участников в малые группы по 3 человека. Каждая группа получает листок с набором стереотипов, определенных этнических общностей. Участникам предлагается определить к каким этнокультурным общностям или нациям они относятся.

Бланк

Перед вами стереотипы представителей определенной этнической общности. Определите, пожалуйста, к какой именно этнической общности эти характеристики относятся.

1. Щедрый, терпеливый, простодушный неорганизованный, широкая натура, любит выпить, открытый.
2. Вежливый, сдержанный, педантичный, малообщительный, невозмутимый, консервативный, аккуратный, добросовестный.
3. Агрессивный, жадный, злопамятный, ленивый, нахальный, безнравственный, грубый.

[1] Тер-Минасова С.Г. Язык и межкультурная коммуникация. М.: Слово.2000.

4. Элегантный, галантный, обаятельный, раскованный, легкомысленный, скупой.

5. Аккуратный, педантичный, исполнительный, экономный, сдержанный, въедливый, упорный.

6. Талантливый, добрый, справедливый, трудолюбивый, обаятельный, уверенный в себе, честный.

7. Гордый, верный традициям, уважающий старших, мстительный, гостеприимный.

Ключ:

1. Русские
2. Англичане
3. Проективный вариант (абсолютно отрицательный стереотип)
4. Французы
5. Немцы
6. Проективный вариант (абсолютно положительный стереотип)
7. Жители Северного Кавказа

Вопросы для обсуждения:

1. Что было самым сложным в этом упражнении?
2. Какие предположения были по п.3 и п.6?
3. Какие типичные качества относятся к вашей национальной культуре?

Модуль Культурное самосознание

Разминка «Коснитесь круглого»

Цель: динамичная разминка имеет своей целью взбодрить участников, раскрепостить. Развивает воображение, фантазию, участники тренируют свое умение мыслить нестандартно. Кроме того, позволяет сконцентрировать внимание.

Инструкция: «Найдите и коснитесь чего-нибудь (называется какое-либо свойство предмета)… Например, желтого». Услышав названный признак предмета, вы должны как можно скорее найти и коснуться чего-нибудь, обладающего этим свойством. Кто окажется последним или вообще не коснется – становится ведущим и придумывает свое свойство предмета. Свойства могут быть какими угодно: и цвет, и запах, и материал».

Процедура проведения: Ведущий называет какое-либо свойство предмета, а группа должна на счет «раз-два-три» найти и коснуться чего-то, отвечающего этому свойству. Называться может цвет («желтый»), материал («колючий»), запах («ароматный») и т.д. и т.п. Кроме того, можно и нужно называть какие-нибудь нестандартные признаки. Например, «коснитесь чего-нибудь «шибуршистого» или «колюче-полосатого». Первоначально ведущий приглашается тренером, либо им выступает тренер. Затем ведение передается тому участнику, который замешкался или совсем не нашел ничего подходящего по условию.

Мини-лекция «Культурное самосознание»

Культурное самосознание - это осознание своей принадлежности к определенной культуре. Оно закрепляется в основных концептах культуры, которые в свою очередь отражают народные обычаи, характер народа (менталитет), жизненный уклад и народное творчество.

Коллективным носителем национального самосознания является нация, индивидуальным - ее представители. Национальное самосознание выступает в качестве важнейшего фактора развития национальной культуры.

Национальная культура – итог жизнедеятельности народа за весь период его развития, накопленный тысячелетиями опыт, материализованный в предметах труда и быта, а также традиции, нравственные, эстетические и другие духовные ценности, обычаи, обряды, ритуалы и т.д.

Самосознание нации органично включает национальные символы, художественные образы родной природы, представителей нации, окружающей социальной среды, родные мелодии, сказки, стихи, мифы и многое другое.

Арт - упражнение «Символы национальной культуры»

Цель: развитие интереса к национальным культурам

Оборудование: листы А4, фломастеры

Инструкция: изобразите символы своей культуры.

Участники по очереди демонстрируют группе свои работы и дают им пояснения.

Вопросы для обсуждения:

- Какие сложности у вас возникли при выполнении этого упражнения?
- Какие еще символы национальной культуры Вы можете назвать кроме тех, которые нарисовали?

Жизнеспособность национальной культуры зависит от оптимального сочетания традиционного ядра и актуального слоя, от ее способности, оставаясь самобытной, динамично развиваться, адаптировать или оптимально встраивать постоянно увеличивающиеся в объеме компоненты наднациональной, российской и общемировой культуры.

Самосознание как отдельных народов, так и общероссийское самосознание в целом активно обращается к минувшему, особенно к этапам благополучия, годам славы, воинских побед, свершений, к биографиям выдающихся деятелей. Таким путем национальное самосознание народов нашей страны и общероссийское самосознание получает мощную подпитку за счет активизации традиционных компонентов своей структуры.

Инструкция: А теперь, пожалуйста, изобразите символы общероссийской культуры, символы нашей страны.

Участники по очереди демонстрируют группе свои работы и комментируют их.

Модуль Эмик- и этик-аспекты культуры и коммуникации

Разминка «Обезьяна - слон - орел - Бжеймс Бонд»

Цель: концентрация внимания, развитие быстроты реакции, эмоциональная разрядка.

Инструкция: Давайте встанем в круг. Один персонаж будут показывать три человека.

Обезьяна: человек в центре- корчит смешную рожицу, а два его соседа слева и справа поднимают крайние руки вверх (сосед слева –левую, сосед справа- правую) и чешут под мышкой, как это делает обезьяна. Давайте потренируемся показывать обезьяну.

Слон: человек в центре вытягивает правую руку вперед на уровне своего носа и машет ею из стороны в сторону, изображая хобот слона. А те, кто стоит по бокам. Подставляют к нему свои руки, согнутые дугообразно- это уши слона, они у него, как вы помните, довольно большие. Тренируемся!

Орел: человек в центре сгибает кисть правой руки на уровне носа, имитируя клюв орла, а игроки справа и слева машут рукой, имитируя крылья орла.

Джеймс Бонд: центральный - руки в замок с вытянутыми указательными пальцами изображая пистолет, боковые со словами "О Джеймс!" дистанционно поглаживают его с головы до ног.

Теперь, когда мы знаем, как изображается каждое животное, я объясню правила игры. Выберем водящего, он становится в центр круга. Водящий вращается по кругу, .в какой-то момент он останавливается, показывает на одного из игроков в кругу и называет любой персонаж, например «слон!». Игрок, на которого показали должен быстро изобразить хобот слона, а игроки, стоящие справа и слева от него, показывают слоновьи уши. Тот, кто забыл или не успел, или показал не то животное, становится водящим.»

Мини-лекция «Эмик- и этик-аспекты культуры»

Одно из наиболее сильных культурных различий является язык. Фонетика - звуки, которые имеются во всех языках, фонемика - звуки, характерные для одного определенного языка. Лингвист К. Пайк в 1967 г. взял окончания этих терминов и обозначил словом **«**этик**»** - универсальные элементы культуры, а словом **«**эмик**»** - культурно-специфические элементы.

Когда мы изучаем культуры сами по себе, мы, в основном, имеем дело с эмик-элементами, когда мы их сравниваем друг с другом - появляется основание для выявления этик-элементов, т. е. универсальных элементов культур.

Во всех культурах встречаются такие универсальные элементы как приветствия, танцы, пословицы и поговорки и прочее.

Упражнение «Привет!»

Цель: осознание вербальных эмик- и этик-аспектов культуры.

Инструкция: мы с вами должны поприветствовать друг друга на разных языках. Давайте начнем с приветствия на родном языке, потом на других. Дословно переведите, пожалуйста, что означает ваше приветствие.

1.	Арабский	Al Salaam a’alaykum
2.	Армянский	Barev
3.	Китайский	Ni Hao
4.	Французский	Bonjour
5.	Немецкий	Guten Tag
6.	Греческий	Kalimera
7.	Гавайский	Aloha
8.	Иврит	Shalom
9.	Итальянский	Buon giorno
10.	Украинский	Здоровеньки булы

Обсуждение: какие элементы культуры из тех, которые мы использовали в упражнении являются универсальными (этик), а какие специфическими (эмик).

Упражнение «Анализ пословиц»

Цель: сравнение особенностей ментальности своего и других народов при помощи анализа пословиц, осознание универсальности человеческих ценностей и идеалов.

Инструкция: вспомните и запишите 5 пословиц своего народа (на родном и русском языках).

Обсуждение:

- Озвучить и обсудить значение каждой пословицы;
- Определить какие особенности менталитета отражены в пословицах;
- Подобрать аналогичные по смыслу пословицы у другого народа.

Пословицы идентичные в разных языках:

- Не род другому яму - сам в нее попадешь (русскю, чечен., лакск., осет.)
- Ласковый теленок двух маток сосёт (русск., адыг.)
- Ворон ворону глаз не выклюет (русск., осет.)
- В ком есть стыд, в том и совесть (русск., чечен., осет.)
- Сделав худо, не жди добра (русск., адыг.)

Смысл один - языковые одежды разные:

1. Яблоко от яблони недалеко падает (русск.)
   Груша от грушевого дерева недалеко падает (чечен.)
2. По одежке протягивай ножки (русск.)
   По крыльям и летай (лакск.)
   По коврику протягивай ножки (чечен.)
3. С волками жить - по-волчьи выть (русск.)
   В дружбе со свиньей - валяется в грязи (ногайск.)
4. Гость на порог - счастье в дом (русск.)
   Гость несет благодать (осет.)
   Куда гость не входит, там счастья нет (чечен.)
5. Что есть в печи, все на стол мечи (русск.)
   Что прячешь от гостя, то принадлежит шайтану (абаз.)
   Все, что есть в доме, клади на стол (чечен.)

Отражающие специфику ментальности этноса:

1. Будь ниже травы и тише воды (русск.)
   Кто ниже сядет, тот выше поднимется (осет.)
2. В ком есть стыд, в том и совесть (русск.)
   Где нет страха, там нет стыда (адыг.)
3. Есть старый - убил бы, нет старого - купил бы (русск.)
   Будешь почитать старшего, и тебя будут почитать (адыг.)

Особенности менталитет а народов, отраженные в пословицах

1	Фатализм	Что не делается - все к лучшему (русск.) Хоть в сундук запри - судьбу не минуешь (лезг.)
2	Справедливость	Как аукнется, так и откликнется (русск.) Бьешь другого, сам остерегайся (осет.)
3	Смирение	По одежке протягивай ножки (русск.) По крыльям и летай (лакск.)
4	Толерантность	В чужой монастырь со своим уставом не ходят (русск.) В какое село пришел, тот обычай соблюдай(осет.)
5	Дружба	Не имей сто рублей, а имей сто друзей (русск.) Имеющий тысячу друзей - спасся, имеющий тысячу голов скота - погиб (чечен.)
6	Взаимопомощь	Былинка былинке в помощь (осет.) С миру по нитке - голому рубаха (русск.)

Пословицы разных народов мира https://millionstatusov.ru/poslovitsi/nar.html

При обсуждении участники должны прийти к осознанию того, что пословицы и поговорки в сжатой форме выражают народную мудрость, являются отражением миропонимания и опыта многих поколений, в них сосредоточены нормы, идеалы и ценности принятые в той или иной культуре. Основополагающие нормы и ценности всех народов универсальны, поэтому во всех культурах находятся пословицы смысл которых совпадает.

Разминка «Звери»

Цель: Тренирует функцию переключения внимания у участников. Повышает их тонус и скорость восприятия информации, активизирует участников и группу в целом.

Разминка проводится сидя в кругу.

Инструкция: Для этой разминки нам понадобятся новые имена. Придумайте себе новое имя – название животного, птицы или рыбы. Например, я буду Филин.

При этом участники называют себя, знакомятся и запоминают, кого как зовут.

«Теперь посмотрите налево! За стулом слева от себя Вы будете следить. Если увидите, что стул слева от Вас пуст, то Вы должны сделать 2 вещи:

Первое, постучать по пустому стулу.

Второе, назвать имя любого зверя. Нельзя называть себя, водящего и несуществующего у нас в кругу зверя.

Теперь о водящем. Для начала им буду я. Водящий стоит в кругу»

Тренер встает в круг и продолжает объяснения.

«Задача водящего – занять пустой стул, пока по нему не постучали и не назвали имя зверя. Если только постучали, то водящий может сесть на пустой стул. Если и постучали, и назвали – стул считается забронированным. Водящий не может на него сесть. Тот, кто проворонил свой левый стул, водит».

Упражнение «Знакомство в аэропорту»[1]

Цель: осознание культурных традиций и различий в коммуникативном невербальном поведении.

Содержание упражнения: Зал встречи пассажиров крупного международного аэропорта. Прилетевших из разных уголков мира гостей встречают их соотечественники. Гости заранее получают от тренера карточки, на которых описан ритуал приветствия, который им следует демонстрировать невербально, т.е. без слов. Встречающие также получают карточки своей культурной принадлежности и должны узнать соотечественников по ритуалу приветствия, который он будет выполнять, войдя в зал встречи гостей. Участники объединяются в две подгруппы - прилетевших пассажиров и встречающих.

Содержание карточек:

1. Вы представитель французской культуры. Ваше приветствие: двукратный поцелуй, причем партнеры не касаются друг друга, имитируя поцелуй "в воздухе".
2. Вы представитель одной из культур Средней Азии. Ваше приветствие: правая рука или обе руки (одна над другой) кладутся чуть ниже груди, корпус наклоняется , затем обе руки протягиваются друг другу.
3. Вы представитель индийской культуры. Ваше приветствие: сложить ладони вертикально перед грудью и слегка наклониться.
4. Вы представитель русской культуры. Ваше приветствие: три раза поцеловаться поочередно в правую и левую щеки.
5. Вы представитель японской культуры. Ваше приветствие: держа руки по швам, сделать легкий полупоклон и замереть на две секунды.
6. Вы представитель одной из африканских культур. Ваше приветствие: упасть ниц перед встречающим.
7. Вы представитель чукотской культуры. Ваше приветствие: прикоснуться носом к носу другого человека.

---

[1] Лебедева Н.М., Лунева О.В., Стефаненко Т.Г. Тренинг этнической толерантности для школьников. - М., 2004.

Инструкция: Представим, что в зале встречи пассажиров крупного международного аэропорта. Каждого прилетевшего гостя встречают представители его культуры. Встреча происходит молча. Сначала ритуал приветствия демонстрирует гость, встречающийся узнав - присоединяется. Если гостя сразу не узнают, он должен повторять ритуал несколько раз.

Обсуждение: все участники делятся впечатлениями от упражнения, после чего обсуждаются следующие вопросы:

- Что вызвало наибольшие трудности при выполнении упражнения?
- На какие элементы приветствия ориентировались встречающие в поисках своего гостя?
- Кого из гостей было легче / труднее всего узнать? Почему?
- Какие чувства испытывали встречающие, отвечая на приветствие гостя?
- Кто из участников группы был наиболее выразителен?
- Кому хотелось прийти на помощь? Почему?
- Какие барьеры возникали при взаимном выполнении ритуала приветствия гостем и встречающим? Как они преодолевались?
- Какие ритуалы приветствия были наиболее интересными и почему?

После обсуждения объединить участников в малые группы.

Инструкция: вспомнить несколько ритуалов приветствия / прощания из реальных культур.

Каждая группа демонстрирует ритуалы используя невербальный язык общения. После демонстрации приветствий одной подгруппы другие могут высказать и обосновать свои предположения, о том какими чертами характеризуются культуры, чьи ритуалы продемонстрированы, например, степень открытости, экспансивности (разговорчивость, эмоциональность, несдержанность), дистантность, гендерная и возрастная иерархия и т.д.

Модуль Социально-коммуникативная компетентность в межкультурном общении

Разминка «Заяц в трамвае»

Цель: установление контакта, взаимодействие

Сидя в кругу с лишним стулом. Тренер пересаживается на свободный стул рядом с собой со словами "Я еду", следующий участник пересаживается на освободившийся стул тренера со словами "Я тоже", следующий берет за руку соседа со словами "Я с _____ (имя) пересаживается вместе с ним. Игра продолжается до тех пор пока имена всех участников не будут произнесены.

Мини-лекция «Социально-коммуникативная компетентность»

Социально коммуникативная компетентность - это развивающийся и в значительной мере осознаваемый опыт общения между людьми, который формируется в условиях непосредственного взаимодействия.

Под социальной коммуникативной компетентностью обычно понимается способность устанавливать и поддерживать необходимые контакты с другими людьми. В состав компетентности включают совокупность знаний, умений и навыков, обеспечивающих эффективное общение.

Социально коммуникативная компетентность непосредственно связана с особенностями играемых человеком социальных ролей и предполагает владение сложными коммуникативными навыками и знания о способах ориентации в различных ситуациях, свободном владении средствами общения.

Упражнение «Черта»

Цель: демонстрация различных средств и приемов общения

1 этап.

Инструкция: Сейчас мы мысленно разделим нашу аудиторию на две части чертой. По одну сторону от этой черты будет позиция «согласен», по другую - «не согласен», а поперек черты у стены - позиция нейтралитета. Тренер произносит фразу, задача участников занять одну из трех позиций: «согласен», «не согласен», нейтралитет.

2 этап.

Каждый занявший позицию «согласен» и «не согласен», начиная с тех кого оказалось меньше, должны максимально лаконично обосновать свою позицию. После того как выскажутся все участники по одну сторону черты, тренер предлагает нейтралитету и стоящим по другую сторону разделить позицию высказавшихся.

Далее слово предоставляется другой стороне. После того как выскажутся все участники остальным предлагается разделить эту позицию.

Стоящим в нейтралитете слово не предоставляется.

Если участники, стоящие по разные стороны от черты вступают в спор, тренер прерывает его словами «Мы не спорим, мы слушаем другую точку зрения».

Фразы для обсуждения:

- Люди одиноки потому, что они не стараются быть дружелюбными.
- Любовь решает все проблемы
- К людям относятся так, как они того заслуживают

Обсуждение происходит в кругу.

Вопросы для обсуждения:

- Что было самым сложным?
- Легко ли было слушая противоположную точку зрения не возражать, не спорить?
- Что испытывали те, кто выйдя из нейтралитета занял позицию?
- Что заставляло менять свою позицию?
- Какие приемы общения, которые вы использовали или могли бы использовать будут полезны в ситуациях реального общения? межнационального общения?

Разминка «Поменяйтесь местами те ...»

Цель: снятие физического и эмоционального напряжения

Все сидят в круге. Тренер убирает свой стул, и говорит: «-Поменяйтесь местами те, у кого …» и называет любые признаки, на свое усмотрение, например, …светлые волосы; …темные глаза; …синие джинсы; …есть домашние животные; …есть братья или сестры; …кто занимается спортом; …кто увлекается рисованием; …кто занимается музыкой; …кто любит рыбалку и т. д.Все меняются местами. Кто остался без стула, тот – ведущий.

Упражнение «Математики и журналисты»

Цель: демонстрация и осознание разных стратегий поведения в общении.

Инструкция: Нам нужно два добровольца на роль математиков и два добровольца на роль журналистов.

Математики выходят за дверь и им дается инструкция. Сейчас Вам нужно будет в необычной обстановке решить как можно больше задач. Решать их можно в любом порядке, на выполнение задания у Вас будет 7 минут.

Журналисты выходят за дверь, им дается инструкция: Вы должны взять интервью у журналистов на тему «Японская чайная церемония», на выполнение задания у Вас будет 7 минут.

В центре круга ставиться две пары стульев на расстоянии, на котором работающие пары математик - журналист не будут мешать друг другу.

Инструкция остальным участникам: не отвлекая математиков и журналистов внимательно наблюдаем за происходящем в парах.

Вопросы для обсуждения:

- Наблюдатели, что по Вашему мнению, сейчас происходило в парах?
- Математики, сколько задач Вам удалось решить? Сколько задач решено правильно?
- Журналисты что Вам удалось узнать о японской чайной церемонии.
- Какой стратегии в общении придерживался каждый участник игры, какая стратегия была реализована в каждой паре?

Стратегии общения

1. Конкуренция**,** соперничество или противоборство участников общения (выигрыш - проигрыш)**.** Это стратегическое действие сопровождается открытой борьбой за свои интересы и обязательно предполагает того, кто выиграл, и того, кто проиграл.

2. Избегание, уклонение или бегство (проигрыш - проигрыш)**.** Эту стратегию можно использовать тогда, когда задета проблема, которая не очень важна для человека, когда он не хочет тратить силы на ее решение или когда чувствует, что находится в безнадежном положении.

3. Приспособление или стратегия сглаживания противоречий (проигрыш - выигрыш). Человек может использовать эту стратегию, когда исход дела чрезвычайно важен для другого лица и не очень существенный для него. Этот тип поведения является полезным также и в тех ситуациях, когда человек не может взять верх, поскольку другой человек имеет большую власть, таким образом индивид идет на уступки и соглашается с тем, чего хочет оппонент.

4. Сотрудничество (выигрыш - выигрыш)**.** Рассматривается как наиболее конструктивная стратегия в конфликтной ситуации, поскольку она направлена на поиск решения, которое бы удовлетворяло интересы всех сторон.

Написание синквейна на тему «Наш тренинг»

Цель: получение обратной связи от участников по результатам тренинга

Синквейн — это творческая работа, которая имеет короткую форму стихотворения, состоящего из пяти нерифмованных строк, написанных по следующим правилам:

1 строка – одно существительное, выражающее главную тему синквейна.

2 строка – два прилагательных, выражающих главную мысль.

3 строка – три глагола, описывающие действия в рамках темы.

4 строка – фраза, несущая определенный смысл.

5 строка – заключение в форме существительного (ассоциация с первым словом).

Упражнение «Ладошки»

Цель: эмоциональное отреагирование.

Упражнение проходит в кругу. Каждый участник на листе А4 обводит свою ладонь и пишет на ней свое имя.

Инструкция: передайте рисунок своей ладошки соседу справа. На полученном листе напишите ее владельцу все что не успели или не решились сказать, можно за что-то поблагодарить или что-то пожелать. Эту ладошку каждый из нас заберет с собой.

Заключительная разминка «Благодарность аплодисментами»

Как Вы обычно благодарите людей? А еще? А еще? А еще?

Я предлагаю сейчас поблагодарить друг друга аплодисментами. Я выберу одного из вас, установлю с ним визуальный контакт и поаплодирую. Этот участник в свою очередь делает тоже самое, выбирая следующего участника, и так до тех пор, пока весь круг не будет аплодировать в знак благодарности за нашу совместную работу.

Формирование общероссийской идентичности как фактор противодействия идеологии экстремизма и терроризма и гармонизации межнациональных отношений Программа тренинга

Авторы-составители: Омарова Патимат Омаровна
Магомедов Далгат Зубаирович

Модуль 1. Формирование культуры межнационального общения.

Знакомство и представление участников.

Информирование о целях образовательной площадки.

Приветствие-знакомство «Имя + прилагательное».

Цель: знакомство участников, разряжение обстановки.

Ведущий предлагает каждому участнику по очереди назвать свое имя с каким-нибудь прилагательным, начинающимся на первую букву своего имени и обозначающим какое-нибудь хорошее качество. Остальные участники называют слова-комплименты на первую букву имени участника. Это облегчит запоминание, ускорит знакомство и разрядит обстановку.

Знакомство - «Баранья голова»

Первый участник называет свое имя, второй – имя предыдущего и свое, третий – имена двух предыдущих, последний – должен назвать всех. Тот, кто ошибается, шлепает себя ладонью по лбу и говорит «Баранья голова» и начинает новую цепочку имен.

Приветствие «Меня зовут…».

Все участники становятся в круг. По очереди каждый из них называет себя и то, что он умеет (показывая это движением), остальные хором повторяют за ним. Например, «Меня зовут Патимат, я люблю танцевать». Все остальные – «Тебя зовут Патимат, ты любишь танцевать»

Правила группы

Вступление: «Ни одна социальная общность – ни семья, ни трудовой коллектив, ни государство не может существовать без правил, регламентирующих жизнедеятельность людей, составляющих эту общность. Обычно правила бывают писание (утвержденные документально) и неписанные, негласные, но четко соблюдаемые в данной общности. Нарушение правил вызывает применение определенных санкций к конкретному нарушителю.

Тренинговые группы тоже вырабатывают свои собственные нормы, причем в нашей группе они могут быть специфичны, если это действительно необходимо. Мы все, участники групповой работы должны принять нормы, которые обязаны выполнять на всем протяжении групповой работы. К примеру, могут быть предложены следующие правила:

1. ***«Здесь и теперь»*** - этот принцип ориентирует участников на то, чтобы предметом нашего анализа постоянно были проценссы, происходящие в группе в данный момент. Это – чувства, переживаемые участниками в данный момент, мысли. Кроме специально оговоренных случаев запрещается проекция в прошлое и будущее. Этот принцип способствует глубокой рефлексии – развитию психологического механизма самопознания, способности к анализу своих чувств, мыслей, поступков.

2. ***«Искренность и открытость»*** - самое главное в работе группы – не лицемерить, не лгать. Чем более откровенными будут рассказы о том, что Вас действительно волнует и интересует, тем более успешной будет работа группы в целом. Раскрытие своего Я другому есть признак сильной и здоровой личности. Самораскрытие направленно на другого человека, но позволяет стать самим собой и встретиться с самим собой настоящим. Искренность и открытость способствует получению и представлению другим честной обратной связи, той информации, которая так нужна каждому участнику. Эта информация запускает не только механизм самопознания, но и механизм межличностного взаимодействия в группе.

3. ***«Я»*** - основное внимание участников должно быть сосредоточено на процессах самопознания, на самоанализе и рефлексии. Даже оценка другого члена группы должна осуществляться через высказывание собственных чувств и переживаний. Все высказывания должны строиться с использованием личных местоимений единственного числа: «мне кажется…», «Я чувствую». Это так важно потому, что оно напрямую связано с выполнением задачи тренинга – принимать ответственность на себя и принимать себя таким, какой есть.

4. ***«Активность»*** - в работе группы отсутствует возможность вести себя пассивно, «отсидеться» в уголке. Психологический тренинг относится к активным методам обучения и развития, такая норма, как активное участие всех во всем, что происходит в тренинге является обязательной.

Большинство упражнений носит коллективный характер и подразумевает включение всех участников. Даже если упражнение носит демонстративный характер, в котором играют свои роли несколько участников, остальные должны будут дать оценку происходящему и высказать собственное мнение об успешности выполнения задания. Поскольку тренинг запланирован на достаточно большое количество времени, крайне нежелательно отсутствие кого-либо даже на одном из занятий и даже кратковременное отсутствие на одном упражнении.

5. ***«Конфиденциальность»*** - Все, что говорится в группе относительно конкретных участников, должно не обсуждаться за пределами занятий. Это – естественное этическое требование, которое является условием создания атмосферы психологической безопасности и самораскрытия.

Ожидания, опасения

Ведущий предлагает участникам на стикерах двух цветов обозначить ожидания (пожелания) и проблемы, которые их волнуют в связи с темой тренинга. Когда тренинг подойдет к завершению, можно обсудить с участниками разницу между тем с какими представлениями они пришли на тренинг, и каковы их впечатления по завершению тренинга.

Разминка «Тележка с овощами»

У каждого участника должен быть стул, кроме ведущего. Каждому игроку присваивается название овоща, согласно заранее составленному списку («огурец», «помидор», «тыква», «картошка»), причем, каждый овощ должны представлять как минимум 3 человека. Затем ведущий игры начинает считалку: «Тележка

с овощами ехала-ехала, натолкнулась на камень, и перемешались…» (он называет любые из «имеющихся» овощей, либо их комбинации).

Те участники, которые представляют названные овощи, должны поменяться местами. При этом ведущий тоже должен стремиться занять одно из мест. Тот участник, который останется без места, становится ведущим. Если крикнули: «Тележка с овощами!» - все меняются местами.

Мини-лекция «Толерантность и культура межнационального общения».

Упражнение «Надо договориться».

Цели:

- сконцентрировать внимание участников;
- осознать ценность сотрудничества;
- показать, что для достижения сотрудничества необходимо прикладывать усилия;
- сплотить группу.

Ход упражнения.

Участникам предлагается сыграть в очень простую игру. Необходимо сосчитать до десяти. Но сделать это должна вся группа. Первый участник говорит "один", второй - "два", и т. д.

Есть только одна проблема - если участники произнесут число одновременно - группа начинает сначала. В течение всей игры запрещены любые разговоры.

Обсуждение:

- как началось упражнение?
- чего хотелось каждому сначала?
- почему сначала ничего не получалось?
- как удалось досчитать до десяти?
- появился ли в группе лидер или порядок сформировался сам собой?
- чему нас учит это упражнение?

Упражнение «Я уникален тем, что…»

Цели.

- научиться осознавать собственную уникальность и гордиться ею;
- осознать уникальность других;
- создать атмосферу открытости и доверия.

Ход упражнения.

Попросите участников подумать о чем-то, что отличает их от всех остальных в группе. Участник говорит, например "у меня шесть старших братьев". Если никто в группе не может сказать "Я тоже", участник получает 1 балл, если же кто-то из группы может сказать "я тоже", то ход переходит к этому участнику. В конце игры подсчитываются баллы.

Ведущий группы также участвует в упражнении и своими репликами переводит разговор с внешних характеристик на более внутренние, а также на вопросы культурных, религиозных и других различий.

Обсуждение:

- что участники чувствовали?
- хотелось ли им выделиться?
- что нового они узнали друг о друге;
- что они чувствовали, когда узнавали, что кто-то в группе похож на них;
- что они чувствовали, когда узнавали, что кто-то на них не похож;
- хорошо или плохо, что в группе есть столько разных людей. Почему?

- хорошо ли быть уникальным?
- каждый ли человек уникален. Почему?
- что делает нас уникальными?
- что мешает нам оставаться уникальными?

Разминка «Горец сказал…»

Группа встает в круг. Тренер дает следующую инструкцию: «Сейчас я буду выполнять различные движения (Показывает движения: поднимает руки вверх, одну опускает, опускает вторую, изменяет положение ног и т.п.). Ваша задача быть внимательными и повторять за мной движения. Но повторять не все движения, а только те, перед которыми произносится фраза «Горец сказал». Если я делаю движения, не предваряя их этой фразой, вы должны стоять в позе «руки по швам». Тот, кто ошибется, выбывает из игры. Он остается в кругу, но не участвует и стоит, скрестив руки на груди».

Упражнение «Мир различий».

Цель:

- на практике осознать преимущества разнообразия в обществе;
- улучшить процессы коммуникации в группе.

Потребуется набор синих фломастеров, набор красных фломастеров, набор зеленых, и т.д. (4 - 8 цветов) и маленькие наклейки таких же цветов. При этом наклеек каждого цвета - разное количество. Один из цветов должен быть представлен только одной наклейкой.

Ход работы.

Нужно наклеить на каждого участника одну из наклеек. Выбор цветов должен быть случайным. Участникам нужно без слов собраться в группы по цветам. Каждой группе раздаются фломастеры ее цвета и листы бумаги. При этом каждый участник получает собственный карандаш, который он не имеет права никому отдавать. Группы получают разные задания (например, нарисовать праздник, время года, эмблему толерантности и т.д.). Задание - конкурсное, и победившая группа получит приз. Группам нужно небольшое время на выполнение задания. Во время первой части занятия очень важно создать ощущение жесткого соревнования между группами, чувство соперничества и конкуренции, которое участникам придется преодолеть потом. Жюри должно быть избрано заранее. Условия их работы обговорите с ними так, чтобы остальные участники их не слышали. Нужно позволить группам представить свое название, лозунг и картину. Жюри смотрит выступления всех команд и ставит всем группам одинаково низкий балл. Тренер объявляет, что приз не получает никто. Затем у участников спрашивают мнение о причинах таких результатов. Когда группа приходит к мнению, что все дело в том, что рисунки одного цвета, тренер дает дополнительное время, чтобы они могли что-нибудь придумать. Можно незаметно направлять участников к принятию решения об объединении.

Когда участники, наконец, образуют группу разных цветов, нужно дать им еще бумагу, чтобы они могли выполнить задание, используя все имеющиеся у участников цвета. Нужно предложить каждому участнику сделать вклад в рисунок, независимо от того, насколько хорошо он рисует.

Обсуждение.

Часть 1:

- трудно ли было найти людей своего цвета?
- что чувствовали члены самой многочисленной группы?
- что чувствовали все остальные, когда нашли "своих"?
- что чувствовал участник, который остался один?

- что участники чувствовали в отношении других команд? Хотелось ли им победить, доказать, что они лучше, и т.д.?
- что они почувствовали, когда все получили одинаково низкий балл?
- трудно ли было договориться и начать рисовать вместе?
- получилась ли совместная картина лучше, чем те, которые были нарисованы одним цветом?

Часть 2:

Тренер приводит пример "красных", "зеленых" и "синих" в обычной жизни.

Разные люди могут приносить различную пользу обществу. Разнообразие участников делает тренинг более интересным. Многообразие культурных традиций делает интересной жизнь страны.

Разминка «Артисты»

Участники – артисты цирка, которые репетируют свое выступление. Участники разбиваются на две команды. Строятся в две шеренги, как на «Веселые старты». Им предлагается всем положить правую руку на плечо впереди стоящего, а выпрямленную левую ногу поднять до уровня колена впереди стоящего. По команде тренера команды должны доскакать до противоположной стены. Повторить несколько раз.

Рефлексия занятия. Подведение итогов.

Модуль 2. Социально-психологические особенности толерантного человека. Конфликтологическая культура личности.

Рефлексия итогов первого модуля.

Упражнение «Цвет моего настроения».

Участникам предлагается высказать свои ассоциации с цветом настроения: «Если бы мое настроение было цветом, то это был бы …синий».

Это упражнение позволяет (согласно цветовой гамме Люшера) определить реальное эмоциональное состояние участника, даже если он по каким-то причинам стремиться его скрыть или не знает, как выразить словами свои ощущения. Если участник выбирает черный, коричневый, серый или белый цвет, либо их оттенки (дымчатый и т.д.) это свидетельствует о эмоционально-психологическом неблагополучии. На этого участника в течении дня следует обратить особое внимание.

Разминка «Датский бокс»

Игру придумали датчане, скучая долгую темную зиму у себя на Севере.

Ход выполнения:

Участники разбиваются на пары и встают друг напротив друга на расстоянии вытянутой руки.

Инструкция: «Сожмите руку в кулак и прижмите к кулаку своего партнера так, чтобы мизинец был прижат к мизинцу, безымянный – к безымянному, средний к среднему, указательный – к указательному. Стойте так, как будто вы привязаны друг к другу. Большие пальцы должны вступить в бой. Сначала они направлены вертикально вверх. Затем на счет «три!» начинается бокс. Побеждает тот, чей палец окажется сверху, прижав большой палец партнера к руке хотя бы на секунду. После этого можно начать следующий раунд. Все поняли суть игры?».

После пяти раундов – перерыв, чтобы рука отдохнула и смена партнера.

Упражнение «Черты толерантной личности».

Цели:

- ознакомить участников с основными чертами толерантной личности;
- дать возможность участникам оценить степень своей толерантности.

Ход выполнения:

Участники получают бланки опросника. Тренер объясняет, что 15 характеристик, перечисленных в опроснике, свойственны толерантной личности.

Черты толерантной личности

	Колонка А	Колонка В
1. Расположенность к другим		
2. Снисходительность		
3. Терпение		
4. Чувство юмора		
5. Чуткость		
6. Доверие		
7. Альтруизм		
8. Терпимость к различиям		
9. Умение владеть собой		
10. Доброжелательность		
11. Умение не осуждать других		
12. Гуманизм		
13. Умение слушать		
14. Любознательность		
15. Способность к сопереживанию		

Инструкция: Сначала в колонке А поставьте:

- «+» напротив тех трех черт, которые, по Вашему мнению, у Вас наиболее выражены;
- «0» напротив тех трех черт, которые у Вас наименее выражены.
- Затем в колонке В поставьте: «+» напротив тех трех черт, которые на Ваш взгляд, наиболее характерны для толерантной личности.

На заполнение опросника дается 3 – 5 минут.

Затем тренер заполняет заранее подготовленный бланк опросника на флипчарте. Для этого он просит поднять руки тех, кто отметил в колонке В первое качество. Число ответивших подсчитывается и заносится в колонку бланка. Таким же образом подсчитывается число ответов по каждому качеству. Те качества, которые набрали наибольшее количество баллов, и являются ядром толерантной личности (с точки зрения данной группы).

Участники получают возможность:

Сравнить представление о толерантной личности каждого из членов группы с общегрупповым представлением.

Сравнить представление о себе («+» в колонке «А») с портретом толерантной личности, созданным группой.

Информационный блок «Социально-психологические особенности толерантной личности».

Тренер может остановится на характеристике толерантной личности, данной Г.У. Олпортом:

- ориентация на себя (толерантный человек больше ориентирован на личностную независимость, меньше – на принадлежность внешним институтам и авторитетам);

- потребность в определенности (признает многообразие, готов выслушать любую точку зрения и чувствует меньший дискомфорт в состоянии неопределенности);

- меньшая приверженность к порядку (толерантный человек менее ориентирован на социальный порядок, менее педантичен);

- способность к эмпатии (склонность давать более адекватные суждения о людях);

- предпочтение свободы, демократии (для него не имеет большого значения иерархия в обществе);

- знание самого себя (толерантный человек хорошо осведомлен о своих достоинствах и недостатках и не склонен во всех бедах обвинять окружающих);

- ответственность (развито чувство ответственности, не перекладывает ответственность на других);

- защищенность (ощущение безопасности и убежденность, что с угрозой можно справиться).

Игра «Восточный рынок».

Все участники получают лист бумаги, складывают пополам и разрывают по линии сгиба. Затем эти куски бумаги складывают пополам и разрывают по линии сгиба. Затем эти четвертушки бумаги складывают пополам и разрывают по линии сгиба. На полученных восьмушках каждый участник пишет свое имя (получается всего 8 раз). Подготовленные записки складываются и кладутся вместе с кусочками бумаги других участников. Горка бумажек тщательно перемешивается. Каждый участник берет себе произвольно 8 штук. Затем в течение 5 минут каждый должен уговорами, спорами, обменом, обманом – вернуть себе «дорогой товар». Побеждают первые трое.

Вопросы к обсуждению:

- Что понравилось, а что нет?

- Какую тактику вы использовали во время торга: активный поиск, ожидание встречных предложений, агрессивный маркетинг, взаимный обмен, попытку обмануть партнера?

- Попытайтесь теперь назвать имена участников, с которыми вы торговались.

Информационный блок: знакомство со стратегиями поведения личности в конфликте:

- соперничество
- сотрудничество
- компромисс
- уклонение /уход / избегание
- приспособление

Схема позволяет наглядно понять, как та или иная стратегия поведения в конфликте позволяет достигнуть цели или сохранить хорошие отношения.

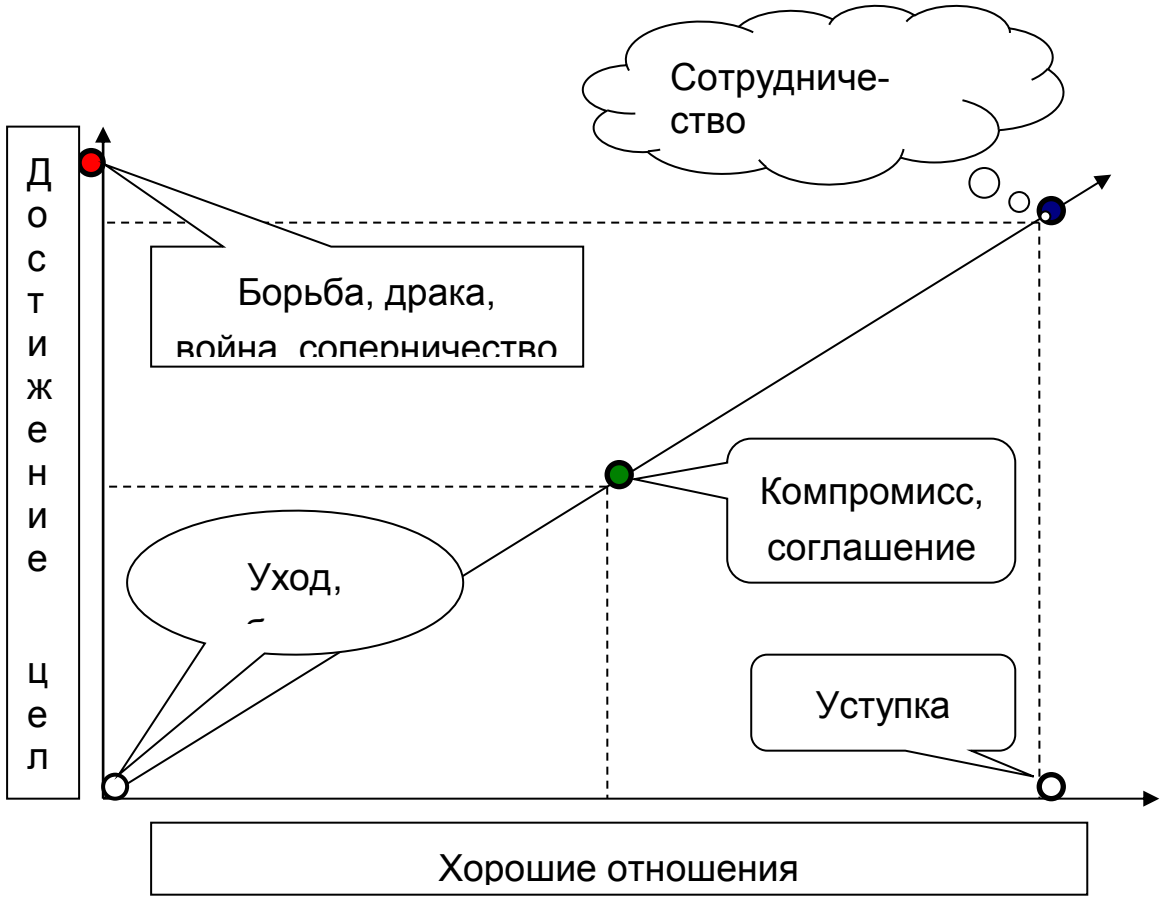

Схема 1. Стратегии поведения в конфликте

Соперничество (война, борьба) – навязывание другой стороне предпочтительного для одной стороны решения. Данная стратегия ущербна при решении проблем, т. к. не дает оппоненту возможности реализовать (в какой-либо мере) свои интересы. Эта стратегия оправдана: явной конструктивности предлагаемого одним из оппонентов решения, выгодности результата для всей группы, отсутствия времени. Соперничество целесообразно в экстремальных ситуациях и при высокой вероятности опасных последствий.

Уход от решения проблемы, или избегание, применяется при отсутствии сил и времени для решения противоречия, стремлении выиграть время, нежелание решать проблему вообще.

Приспособление, или уступка, рассматривается как вынужденный или добровольный отказ от борьбы и сдача своих позиций. Принять такую стратегию вынуждают: осознание своей неправоты, необходимость сохранения хороших отношений с оппонентом, сильная зависимость от него, незначительность проблемы. Если существует угроза еще более серьезных негативных последствий.

Компромисс – состоит в желании оппонентов завершить конфликт частичными уступками. Компромисс эффективен в случаях: понимания оппонентом, что он и соперник обладают одинаковыми возможностями; наличия взаимоисключающих интересов, угрозы потерять все.

Сотрудничество – наиболее эффективная стратегия поведения в конфликте. Она направляет оппонентов на конструктивное обсуждение проблемы, рассмотрение другой стороны не как противника, а как союзника в поиске решения. Стратегия наиболее эффективна: в ситуации сильной взаимозависимости оппонентов, склонности обоих игнорировать различие во власти, важности решения для обеих сторон, непредубежденности участников.

Упражнение «Воинственный круг».

Цели:

- осознание личных стратегий поведения в конфликте.

- самооценка собственной конфликтологической культуры.

- развитие навыков бесконфликтного общения и поиска оптимальных партнерских взаимоотношений.

Ход выполнения:

Участники тренинга встают в круг.

Инструкция для всех участников: «Сейчас три человека, названные мною, покинут комнату и станут водящими. Затем они по очереди по моему приглашению будут входить в комнату и пытаться проникнуть в центр круга».

Инструкция для водящих: «Вам необходимо любым способом проникнуть в круг».

Инструкция для стоящих в круге: «Нам надо сомкнуть круг и крепко держаться за руки, стараясь не допустить проникновения водящего в круг. Однако если он сможет нас убедить пропустить его в круг, а не выберет силовую тактику, позвольте ему это сделать. Каждый из нас, принимая решение, пропускать или не пропускать водящего в круг, должен ориентироваться на чувства, вызываемые партнером, на убедительность его поведения и просьб».

После выполнения упражнения группа садится в круг, и тренер проводит обсуждение, целью которого является осознание участниками тренинга причин непонимания людьми друг друга, необходимости ориентации человека на поведение (вербальное и невербальное) других участников общения и его учет в построении эффективных стратегий собственного поведения.

Упражнение «Личность в конфликте»

Цель: осознание различий в поведении людей в конфликтных ситуациях.

Материалы: карточки с заданиями, бумага для выполнения заданий.

Ход выполнения:

Группа располагается полукругом, перед ней ставятся стол и стулья.

Тренер предлагает 3 участникам группы выйти за дверь и быть готовыми решать несложные арифметические задачи. Условно их можно назвать «математики». Оставшимся в комнате участникам группы тренер дает следующую **инструкцию**: «Сейчас ушедшие за дверь участники будут по одному входить, садиться за стол и решать предложенные задачи. 2-3 человека подойдут к столу и будут организаторами помех, мешая выполнять задания. Еще три человека будут «журналистами», каждый из которых прикреплен к своему «математику». По моей команде работа закончится, и решавший расскажет нам о своих чувствах во время выполнения задания. Наша задача — внимательно следить за поведением «математиков», проявлением их эмоциональных состояний, выслушать их рассказы и запомнить их реакции».

Инструкция организаторам помех: «Вам надо встать или сесть рядом с решающим задачу и стараться отвлекать его от работы - шутить, комментировать его действия, громко разговаривать между собой. При этом ни в коем случае не следует оскорблять человека. Уместными могут быть, например, такие фразы: «Да, задачка сложная. Не каждому по зубам», «Неправильно ты понял,

не как все» «Как ты себя чувствуешь?», «Как спал?», «Что ел на завтрак?», «Смотрел ли вчера футбол?», «Что делаешь вечером?», «Где купила такую красивую заколку (бант и т.п.)?».

Инструкция «математикам» (дается за дверью): «Вас по очереди будут приглашать в комнату и предлагать для решения несложные задачи. Условия, в которых вам придется работать, будут не совсем обычными. Ваша задача - выполнить работу и рассказать группе о том, как вы себя чувствовали, решая задачи, что вам помогало и мешало идти к цели, как вы преодолевали помехи». Важно, чтобы работающий ощутил конфликт между желанием решить задачу и необходимостью реагировать на помехи.

Инструкция для «журналистов»: «Ваша задача – взять у своего подопечного интервью на тему «Традиции аборигенов Канады. После завершения математиками своего задания вы должны рассказать нам, что вы узнали и как это происходило».

Задания (по одному на каждой карточке) тренер выдает «математику». Начинать надо с самых простых задач. Если тренер видит, что задачи успешно решаются, необходимо давать более сложные задачи и при необходимости усиливать давление на «математика». Важно добиться от «математика» проявления реакции на неудачу и помехи. Тренер сам определяет момент, когда следует прекратить выполнение заданий. После того как все «математики» закончат выполнение заданий, группа садится в круг и обсуждает их поведение, реакции и рассказы о том, что они чувствовали. Задача тренера - вывести участников на осознание того, что в конфликтной ситуации люди ведут себя по-разному и испытывают разные чувства. Затем группа садится в круг, выслушивает результаты работы каждой подгруппы и обсуждает возможные реакции людей на конфликты, особенности самочувствия в конфликтной ситуации.

Вопросы для обсуждения:

- Какие чувства чаще всего испытывали наши «математики», сталкиваясь с помехами при выполнении задания?
- Какие чувства обычно возникают у вас в похожих ситуациях?
- Какие чувства возникали у вас, когда вы наблюдали ситуации с «математиками» (желание помочь, сочувствие, злорадство и т.п.)?
- Как бы вам хотелось вести себя в конфликте? Приведите примеры, достойные подражания.
- Как вели себя журналисты?
- Почему вы не помогли (или помогли) своему интервьюируемому?

Примерные задачи для математиков:

Задача № 1.

Когда хозяин вышел в сад с ружьем, с одной яблони упало 4 соседа, а с другой на 3 соседа больше. Сколько бессовестных соседей было у хозяина?

Правильный ответ - 11 соседей.

Задача № 2

Петр Петрович, надеясь накопать червяков для рыбалки, роет землю вглубь со скоростью 30 см в минуту. На глубине 1 м 20 см в этом месте проходит кабель высокого напряжения, снабжающий местную телестудию, которая транслирует передачу «Куда пойти лечиться?».

Через сколько минут подойдет к концу эта интересная передача?

Правильный ответ - 4 минуты.

Задача № 3.

Баба Яга утверждает, что Змей Горыныч не пролетит 1000 км без дозаправки. Кощей Бессмертный поспорил с ней на бочку кваса, что пролетит. Змей Горыныч пролетел 4 часа со скоростью 247 км /ч и, совершив вынужденную посадку, съел Ивана Царевича. Проспорила Баба Яга бочку кваса или не проспорила?

Правильный ответ: Баба-Яга не проспорила (выиграла)!

Советы тренеру:

- В группу «математиков» необходимо включать участников, которые, по-разному поведут себя в конфликтных ситуациях. Выбор должен основываться на результатах наблюдения за участниками на предыдущих занятиях.
- В группу «организаторов помех» следует включать активных, инициативных участников.
- Можно написать на листе ватмана все выявленные переживания и реакции участников и подвести группу к осознанию многообразия реакций на конфликт.
- Следует обязательно поблагодарить всех «математиков» и «журналистов», отметив их смелость и важный вклад в исследовательскую работу группы.

Информационный блок «Этнические конфликты».

Тренер может остановится на классификации этнических конфликтов А.Н. Ямскова (1997):

- социально-экономические, при которых выдвигаются требования гражданского равноправия (от прав гражданства до равноправного экономического положения);
- культурно-языковые, при которых выдвигаемые требования затрагивают проблемы сохранения или возрождения функций языка и культуры этнической общности;
- политические, если участвующие в них этнические меньшинства добиваются политических прав (от автономии местных органов власти до полномасштабного конфедерализма);
- территориальные - на основе требований изменения границ, присоединения к другому - «родственному» с культурно-историческоой точки зрения - государству или создания нового независимого государства.

Упражнение «Мой психологический портрет».

Цели:

- развитие представлений о социально-психологических особенностях толерантного человека.

- осознание своих личных социально-психологических качеств и возможных векторов их развития.

Ход выполнения:

Часть 1. Участникам предлагается из набора качеств личности, которые характеризуют четыре сферы (1. межличностные отношения и общение, 2. поведение, 3. деятельность, 4. переживания и чувства) выбрать из каждой сферы по 3 качества, которые характерны для толерантного человека.

Затем проходит обсуждение результатов индивидуальной работы участников. Те качества, которые встретились в работе большинства участников, записываются на листе ватмана и вывешиваются.

Часть 2. Участникам предлагается выбрать из списка в каждом блоке по 3 качества, которые лучше всего подходят лично к ним. Затем нужно сравнить со списком идеальных качеств толерантного человека. По предлагаемой ниже формуле участники могут вычислить свой коэффициент толерантности и получить наглядное представление о том, какие качества им нужно в себе развивать.

Формула для вычисления соответствия реальных качеств идеальным

И – количество идеальных качеств

Р – количество реальных качеств

П – процентное соотношение

$$П = \frac{Р}{И} \times 100\%$$

Психодиагностическая шкала

	Неадекватно низкий	Низкий	Ниже среднего	Средний	Выше среднего	Высокий	Неадекватно высокий
Мужчины	0-10	11-34	35-45	45-54	55-63	64-66	67
Женщины	0-15	16-37	38-46	47-56	57-65	66-68	69

Набор качеств личности

1. Межличностные отношения, общение	**2. Поведение**
1. Вежливость	1. Активность
2. Заботливость	2. Гордость
3. Искренность	3. Добродушие
4. Коллективизм	4. Порядочность
5. Отзывчивость	5. Смелость
6. Радушие	6. Твердость
7. Сочувствие	7. Уверенность
8. Тактичность	8. Честность
9. Терпимость	9. Энергичность
10. Чуткость	10. Энтузиазм
11. Доброжелательность	11. Добросовестность
12 Приветливость	12. Инициативность
13. Обаятельность	13. Интеллигентность
14. Общительность	14. Настойчивость
15. Обязательность	15. Решительность
	16. Принципиальность
	17. Самокритичность
	18. Самостоятельность
	19. Уравновешенность
	20. Целеустремленность

16. Ответственность 17. Откровенность 18. Справедливость 19. Совместимость 20. Требовательность	
3. Деятельность 1. Вдумчивость 2. Деловитость 3. Мастерство 4. Понятливость 5. Скорость 6. Собранность 7. Точность 8. Трудолюбие 9. Увлеченность 10. Усидчивость 11. Аккуратность 12. Внимательность 13. Дальновидность 14. Дисциплинированность 15. Исполнительность 16. Любознательность 17. Находчивость 18. Последовательность 19. Работоспособность 20. Скрупулезность	**4. Переживания, чувства** 1. Бодрость 2. Бесстрашие 3. Веселость 4. Душевность 5. Милосердие 6. Нежность 7. Свободолюбие 8. Сердечность 9. Страстность 10. Стыдливость 11. Взволнованность 12. Восторженность 13. Жалостливость 14. Жизнерадостность 15. Любвеобильность 16. Оптимистичность 17. Сдержанность 18. Удовлетворенность 19. Хладнокровие 20. Чувствительность

Разминка «Тух-тиби-дух»

Игра-кричалка для снятия напряжения и агрессивности. Участники подходят друг к другу и грозя пальчиком кричат «Тух-тиби-дух!» Тот, кому это прокричали имеет право три раза повторить фразу тому, кто прокричал ее. Может быть заменена на любую другую разминку на выбор тренера

Рефлексия. Подведение итогов.

Модуль 3. Предрассудки и стереотипы.

Рефлексия итогов второго модуля.

Игра «Большие и маленькие».

Цели:

- помочь участникам осознать, что любое описание человека является относительным,
- развить навыки невербальной коммуникации,
- создать веселую атмосферу.

Ход выполнения: Тренер проводит воображаемую черту посреди комнаты и встает на этой черте. Затем предлагает участникам "пусть все высокие перейдут в правую половину комнаты, а все низкие - в левую".

Нужно придумать еще несколько критериев. После этого тренер просит участников выстроиться по росту без слов.

Обсуждение

Оно должно концентрироваться на мысли, что обычно бывает невозможно разделить людей на две группы по какому-то признаку. Нет "высоких и низких". Все зависит от ситуации. Наклеивание "ярлыков" часто мешает общению и сотрудничеству.

Вопросы:

- было ли трудно выполнить первую часть упражнения?
- почему трудно однозначно решить, на какую половину встать?
- что выяснилось, когда стали выполнять вторую часть упражнения?
- бывают ли в жизни ситуации, когда людей неправомочно относят к той или иной группе?
- случалось ли вам самим навешивать на других такие ярлыки?

Информационный блок "Этнические стереотипы и границы межкультурного понимания"

Цель: Осознание и выявление этнических стереотипов в себе и окружающих и их роли в конструировании межэтнического взаимодействия

Этапы работы:

- Что такое стереотипы?
- Что представляют из себя этнические стереотипы
- Содержание этнических стереотипов
- Автостереотипы (личные стереотипы) и гетеростереотипы (групповые стереотипы)
- Влияние этнических стереотипов на межэтническое взаимодействие
- Роль социальных институтов в создании и трансляции этнических стереотипов
- Истинность и ложность этнических стереотипов

Упражнение «Ярлыки»

Цели:

- показать, как себя чувствует человек, являющийся объектом стереотипов и предрассудков;

- дать возможность научиться оказывать поддержку человеку, чувствующему себя униженным.

Участники становятся в круг. На спины участникам расклеиваются ярлыки с нейтральными либо сомнительными обозначениями участника. Список негатива:

- Цыганка
- Скинхед
- Молодой человек, больной СПИДОМ
- Неаккуратно одетая женщина с маленьким ребенком
- Кавказец-мусульманин
- Человек из деревни с большим мешком
- Африканский студент
- Подросток, похожий на наркомана
- Бывший заключенный
- Таджик в национальной одежде

- Милиционер
- Инвалид со складной коляской
- Китаец, который ест странно пахнущую еду
- Человек, говорящий на непонятном языке.

Всем участникам предлагается расселиться в гостинице по три человека (найти себе двух партнеров).

Ориентировочные вопросы к обсуждению:

- трудно ли было найти партнеров?
- каковы причины желания поселиться с человеком в одном номере (почему вы выбрали именно этих партнеров?)
- каковы причины нежелания поселиться с человеком в одном номере? Когда нами руководит страх, когда - брезгливость, когда - неприязнь? Насколько они в каждом случае обоснованы?
- можем ли мы что-то сделать с нашими чувствами в таких случаях? А нужно ли с ними что-то делать?
- может ли кто-нибудь не захотеть поселиться с вами? А если дело происходит в другой стране?
- как мы поступаем, когда оказываемся в одном номере с нежелательным человеком? Случались ли ситуации, когда вы (или кто-то при вас) вели себя плохо с людьми, которые вам не нравятся?
- виноваты ли те, кто нам не нравиться?
- что они почувствуют, если увидят наше недовольство?
- как лучше всего поступать в таких случаях?

Ролевая игра «Покорение космоса»

Цель: осознание многообразия культурных традиций.

Ход выполнения:

Трем участникам предлагается сыграть роль землян, отправленных в экспедицию на неведомую планету. Они удаляются на несколько минут и готовят те вопросы, которые они зададут инопланетянам (15-20).

Тренер помогает в составлении этих вопросов, настраивая их на серьезный лад. Оставшимся тренер дает установку «Если спрашивающий будет улыбаться – все кричат «Да!», если нет – все кричат «Нет!». После того как, «земляне» попытаются опросить инопланетян, они вновь удаляются и пытаются в течение 3 минут составить отчет о неведомой планете.

Затем они сообщают его «Центру управления полетами», в который превращаются бывшие инопланетяне. После этого тренер сообщает землянам, с какой установкой им отвечали инопланетяне, делает резюме упражнения.

Обсуждение:

1. Какова была реакция «землян» на поведение «инопланетян»?
2. С какими трудностями столкнулись «земляне»?
3. Каковы впечатления «землян»? Каковы впечатления «инопланетян»?
4. С какими «необычными», на ваш взгляд, культурными особенностями народов России вы знакомы?
5. Для чего необходимо сохранять культурное наследие народов России?

Упражнение "За и против".

Цель*:* Выявить пользу и вред стереотипов.

Ход выполнения:

Упражнение состоит в том, что по кругу высказываются участники о пользе и вреде стереотипов в жизни личности и общества, продолжая одну из следующих фраз:

"Стереотипы необходимы, потому что…"

"Стереотипы мешают, потому что…"

Упражнение «Культурный словарь».

Цель:

- исследовать понятия, имеющие отношение к проблеме толерантности;
- исследовать разницу восприятия одних и тех же слов разными людьми;
- улучшить процессы коммуникации в группе.

Материалы: список понятий, бумага и фломастеры для каждой команды.

Ход работы.

Необходимо разделить участников на небольшие группы (3-4 человека). Дайте каждой группе несколько листов белой бумаги и фломастеры.

Тренер вызывает к себе по одному представителю от каждой группы. Тихо сообщает им слово-задание.

Участники возвращаются в свои группы и молча рисуют им это слово. Цель группы - догадаться, о каком слове идет речь. Группа, догадавшаяся первой, получает наибольшее число баллов. Вторая группа - на балл меньше, и т.д. К тренеру подходят следующие участники, и игра продолжается.

Примеры слов: расизм, добро, беженцы, ненависть, равенство, кавказцы, русские, предрассудок, насилие, справедливость, культура, различия, внешность, родина и другие слова, имеющие отношение к теме тренинга.

После завершения игры и подсчета баллов, тренер просит участников сравнить, как разные люди рисовали одни и те же слова.

Обсуждение:

- было ли трудно угадывать?
- а рисовать?
- какие слова удались легче, какие - труднее?
- почему разные люди рисуют одни и те же слова по-разному?
- что отражается в том, как люди рисуют слова?

Упражнение «Три богатыря»

Материалы:

1. Скотч.
2. Бумага (ватман) формата А1 12 листов.
3. Фломастеры

Подготовка к упражнению:

1. Возьмите два ватмана соедините их скотчем по высоте в круг.
2. Сделайте еще один круг из двух ватманов.
3. Соедините скотчем два круга по высоте между собой.

4. Внутри сделайте ручки из скотча для того, чтобы участник мог одеть на себя цилиндр и передвигается в нем, поддерживая цилиндр за ручки.

5. Сделайте прорези для глаз.

6. Сделайте еще два таких же цилиндра.

7. Пронумеруйте цилиндры от 1 до 3.

8. На внешних цилиндрах прикрепите название какой-либо этнической группы, конфессии, субкультуры либо любой другой групповой социальной общности («ярлык»).

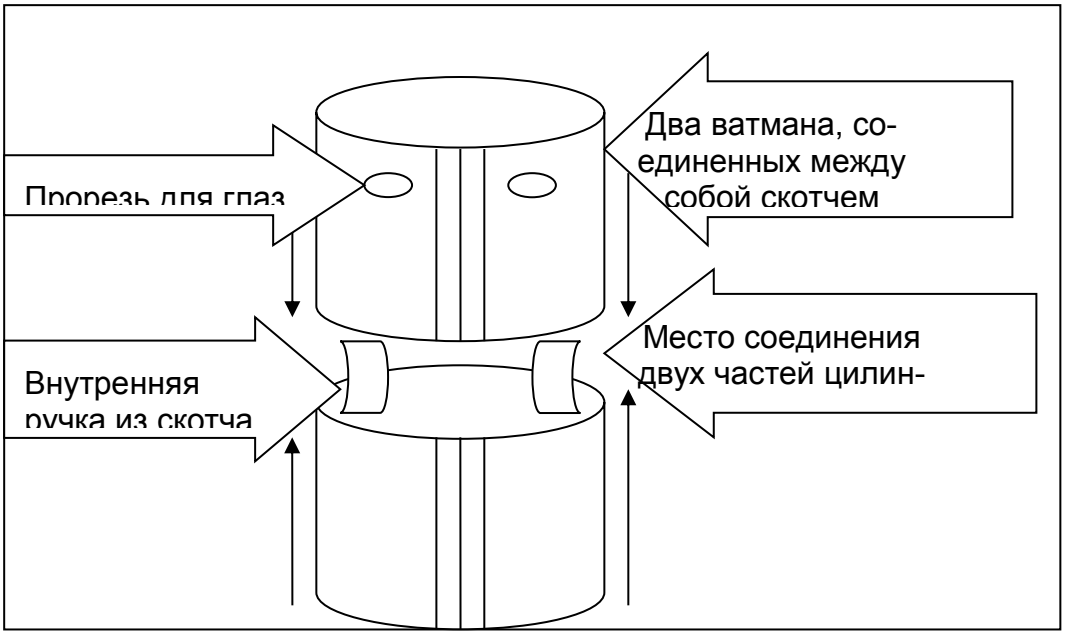

Ход упражнения:

1. Попросите выйти из группы троих добровольцев (желательно, что бы они были схожей комплекции).

2. Оденьте на участников цилиндры так, что бы участников под ними не было видно.

3. Затем предложите участников в цилиндрах вернуться в аудиторию и выстроится в шеренгу.

4. Предложите участникам группы дать характеристику людям, спрятанным за цилиндрами. При этом не акцентируйте внимание участников на том, чтобы характеристика соответствовала надписи на цилиндрах («ярлыку»)

Вопросы для обсуждения:

1.Трудно ли было дать характеристику каждому из троих участников?

2. На что вы ориентировались, когда характеризовали участников?

3. Помогали ли вам надписи на цилиндре дать характеристику участнику?

4. Можно ли по тем надписям-ярлыкам, которые повесили на наших участников, дать реальную характеристику?

5. Какие ощущения испытывали участники, которые слушали высказывания группы о себе?

6. Можно ли оценивать людей по ярлыкам?

Игра «Укради невесту».

Половина группы сидит лицо в круг, половина - стоит за стульями сзади. На одном стуле никто не сидит и задача того, кто стоит сзади, переманить на свой стул так, чтобы этого не заметил тот, кто стоит у сидящего за спиной. Задача стоящего – не отпустить, поймать своего подопечного.

Рефлексия. Подведение итогов.

Модуль 4. Дискриминация.

Рефлексия итогов третьего модуля.

Упражнение «Вертушка первого впечатления».

Материалы: фломастеры и листы бумаги формата А4.

Ход выполнения:

Тренер раздает участникам по листу бумаги и фломастеру и просит написать в центре имя участника. Затем участники по кругу передают друг другу свои листы. Получив соседний лист, участник должен написать свои позитивные впечатления о соседе и передать лист по кругу дальше. Так продолжается до тех пор, пока к участнику не вернется его лист. Затем проводится обсуждение результатов.

Разминка «Ветер дул…»

Участники сидят в кругу. Ведущий стоит в центре круга и говорит «Ветер дул, дул и сдул тех, у кого … черные шнурки». При этих словах те участники, у которых действительно черные шнурки, должны встать и поменяться местами с кем-то из тех, кого тоже «сдул ветер». Задача каждого, в том числе и ведущего, - найти себе место. Тот, кто места не нашел, становится ведущим. Новый ведущий объявляет, кого на этот раз «сдул ветер» (у кого короткие стрижки, кто пил утром кофе, кто любит мороженое и т.д.).

Ролевая игра «Сделай шаг вперед»

Цели:

• Обратить внимание на неравенство возможностей в обществе.

• Вызвать понимание возможных индивидуальных последствий принадлежности к каким-либо социальным меньшинствам или культурным группам.

Необходимо создать успокаивающую атмосферу, включив спокойную, негромкую музыку.

Тренер может просто попросить всех соблюдать тишину. Всем участникам раздаются произвольно выбранные ролевые карточки, с просьбой не показывать их другим.

Тренер приглашает всех занять места (желательно, сесть на полу) и прочитать свои роли. Затем просит участников начать вживаться в свои роли.

Чтобы помочь им в этом, зачитываются некоторые из следующих вопросов, делая после каждого паузу, чтобы у них было время подумать и образно представить себя и свою жизнь.

Вопросы:

• Как прошло ваше детство? В каком вы жили доме? В какие игры играли? Чем занимались ваши родители?

• Что представляет собой ваша повседневная жизнь сегодня? Каково ваше социальное окружение? Что вы делаете по утрам, во второй половине дня, вечерами?

• Какой образ жизни вы ведете? Где вы живете? Сколько зарабатываете в месяц? Чем занимаетесь в свободное время? Как проводите отпуск?

• Что вас волнует и чего вы опасаетесь?

Нужно попросить всех участников сохранять полную тишину и выстроиться в ряд (как на линии старта). Тренер сообщает участникам, что собирается зачитать список «Ситуации и события». Всякий раз, когда кто-то из участников может утвердительно ответить на зачитанное высказывание, он делает шаг вперед. Остальные остаются на своих местах без движения.

Зачитывается по одной ситуации. После каждой делается пауза, давая людям время сделать шаг вперед и посмотреть на свою позицию по отношению к остальным. В конце нужно попросить всех запомнить свое итоговое положение.

Инструкция тренеру: четко и громко зачитывайте утверждения. После каждого высказывания дайте персонажам время решить, делать ли шаг вперед, а также оглянуться на других.

• Вы никогда не испытывали серьезных финансовых трудностей.

• У вас приличное жилье с телевизором и отдельным телефоном.

• Ваш язык, религия и культура пользуются уважением в обществе, в котором вы живете.

• С вашим мнением по социальным и политическим вопросам считаются.

• К вам обращаются за советом по различным вопросам.

• Вы не боитесь, что вас остановит полиция.

• Вы знаете, к кому обратиться за советом и помощью в случае необходимости.

• Вы никогда не испытывали дискриминации из-за своего происхождения.

• Ваша социальная и медицинская защищенность полностью отвечает вашим нуждам.

• Раз в году вы можете позволить себе уехать в отпуск.

• Вы можете себе позволить приглашать к себе друзей на ужин.

• У вас интересная жизнь, и свое будущее вы видите в положительном свете.

• Вы можете себе позволить учебу и работу по избранной вами профессии.

• Вы не боитесь преследования, издевательства на улицах и нападок в прессе.

• Вы можете принимать участие в общенациональных и местных выборах.

• Вы свободно отмечаете наиболее важные религиозные праздники с родственниками и близкими.

• Вы имеете возможность участвовать в международных мероприятиях за рубежом.

• Минимум раз в неделю вы можете себе позволить сходить в театр или в кино.

• Вам не приходится опасаться за будущее своих детей.

• Вы можете позволить себе покупку новой одежды, как минимум, раз в три месяца.

• Вы можете себе позволить влюбиться в кого угодно.

• Вы пользуетесь признанием и уважением в обществе, где живете.

• Вы можете пользоваться преимуществами, предоставляемыми интернетом.

Дав пару минут для выхода из ролей, тренер приступает к подведению итогов и выводам. Спрашивает о впечатлениях от упражнения в целом, а потом переходит к обсуждению поставленных проблем и выяснению того, чему участники научились.

Ролевые карточки:

Вы – безработная мать-одиночка	Вы – председатель молодежной политической организации, ассоциированной с партией, которая в данное время находится у власти.
Вы – дочь директора местного банка, изучаете экономику в университете	Вы – сын иммигранта-китайца, владеющего процветающим предприятием быстрого питания.
Вы – девушка-мусульманка арабского происхождения, живущая вместе с глубоко верующими родителями.	Вы – сын (дочь) посла США в стране, где вы сейчас проживаете.
Вы – солдат срочной службы, выполняющий свой воинский долг.	Вы – владелец преуспевающей импортно-экспортной фирмы.
Вы – молодой инвалид, передвигающийся только в коляске.	Вы – пенсионер, в прошлом рабочий обувной фабрики.
Вы – 17-летняя цыганка, не окончившая даже начальную школу.	Вы –молодой художник-наркоман.
Вы – ВИЧ-инфицированны	Вы – манекенщица африканского происхождения.
Вы – безработный педагог, недостаточно хорошо владеющий новым официальным языком страны пребывания.	Вы – 27-летний бездомный
Вы – 24-летний беженец из Афганистана	Вы – 19-летний сын крестьянина в отдаленном горном селе.
Вы – незаконный иммигрант из Мали.	Вы – 24-летний молодой человек с Северного Кавказа, поступивший в вуз г.Москвы

Примеры вспомогательных вопросов:

• Какие ощущения возникали при продвижении вперед или стоянии на месте?

• В какой момент те, кто чаще шагал вперед, заметили, что остальные от них отстают?

• Возникало ли у кого-то ощущение, что в какие-то моменты его основные права игнорировались?

• Могут ли участники отгадать, кто какую исполнял роль в упражнении? (на этом этапе каждый раскрывает свою роль).

• Насколько легко или трудно было участникам играть свои роли? Как они пытались представить себе человека, чью роль играли?

• Отражает ли упражнение положение в обществе в целом? Каким образом?

• Какие права человека поставлены на карту в каждой из ролей? Мог ли кто-либо утверждать, что его права не уважались или что он не мог их реализовать?

• Какие первоочередные меры можно было бы принять с целью решения проблем неравенства в обществе?

Воздействие этого упражнения заключается в том, что участники наглядно видят увеличение разрыва между людьми особенно к концу, когда расстояние между теми, кто шагал вперед, и теми, кто оставался на месте, не может не бросаться в глаза. Для усиления этого эффекта важно скорректировать роли с учетом жизненных реалий самих участников упражнения. Внося эти коррективы, следите за тем, чтобы возможность двигаться вперед (т.е. отвечать утвердительно) оставалась лишь у минимума участников. Этот принцип применяется и в том случае, если группа большая и вам нужно придумать дополнительные роли.

На этапе анализа и подведения итогов важно выяснить, на основании чего участники составили представление о своих персонажах. На основании личного опыта или других источников информации (из прессы, книг, анекдотов)? Все ли уверены, что имеющиеся у них сведения и представления об этих лицах достоверны? Таким образом, вы можете показать, как работают стереотипы и предубеждения.

В этом упражнении особенно целесообразно провести связь между различными поколениями прав (гражданскими и политическими, с одной стороны, и социальными, экономическими и культурными – с другой), а также их доступностью.

Игра «Побег из тюрьмы»

Расставьте по комнате пары стульев. Одна пара должна стоять в центре. Это будет «тюрьма». Рассадите группу по стульям и попросите каждую пару взяться за руки. Расцеплять руки нельзя! Присвойте каждой паре номер, включая пару, сидящую в «тюрьме». Пары должны запомнить свои номера и сохранять их до конца игры.

Пара, находящаяся в «тюрьме», водит. Они называют два или больше номеров, и пары с этими номерами должны поменяться местами. Пара, сидящая в «тюрьме», пытается в это время занять одно из освободившихся мест. Если они хотят, чтобы все пары поменяли свои места, то кричат: «Побег из тюрьмы!». Новая пара, попавшая в «тюрьму», начинает игру сначала.

Информационный блок «Дискриминация». В ходе информирования участников тренер может затронуть основные международные документы о дискриминации, которые приведены ниже.

Международные документы о дискриминации:

29.06.1951: Конвенция относительно равного вознаграждения мужчин и женщин за труд равной ценности

20.12.1952: Конвенция о политических правах женщин

25.06.1958: Конвенция относительно дискриминации в области труда и занятий

14.12.1960: Конвенция о борьбе с дискриминацией в области образования

14.12.1960: Рекомендация о борьбе с дискриминацией в области образования

10.12.1962: Протокол об учреждении комиссии примирения и добрых услуг для разрешения разногласий, которые могут возникнуть между государствами, участвующими в конвенции о борьбе с дискриминацией в области образования

20.11.1963: Декларация Организации Объединенных Наций о ликвидации всех форм расовой дискриминации.

21.12.1965: Международная конвенция о ликвидации всех форм расовой дискриминации

06.06.1967: Вопрос о нарушении прав человека и основных свобод, включая политику расовой дискриминации и сегрегации и апартеида во всех странах, особенно в колониальных и других зависимых странах и территориях

07.11.1967: Декларация о ликвидации дискриминации в отношении женщин

13.05.1968: Воззвание Тегеранской конференции

30.11.1973: Международная конвенция о пресечении преступления апартеида и наказании за него

10.11.1975: Ликвидация всех форм расовой дискриминации

27.11.1978: Декларация о расе и расовых предрассудках

28.11.1978: Декларация об основных принципах, касающихся вклада средств массовой информации в укрепление мира и международного взаимопонимания, в развитие прав человека и в борьбу против расизма и апартеида и подстрекательства к войне

18.12.1979: Конвенция о ликвидации всех форм дискриминации в отношении женщин

25.11.1981: Декларация о ликвидации всех форм нетерпимости и дискриминации на основе религии или убеждений

22.11.1983: Второе десятилетие действий по борьбе против расизма и расовой дискриминации

10.12.1985: Международная конвенция против апартеида в спорте

18.12.1992: Декларация о правах лиц, принадлежащих к национальным или этническим, религиозным и языковым меньшинствам

11.09.1995: Пекинская декларация

06.10.1999: Факультативный протокол к Конвенции о ликвидации всех форм дискриминации в отношении женщин.

Упражнение «Параолимпийские игры»

Цель работы – проведение командных соревнований «Параолимпийские игры» в условиях ограничения физических возможностей команд с целью демонстрации дискриминации в отношении лиц с инвалидность.

Материалы: листы формата А4, фломастеры-маркеры, скотч, набор карандашей, листы ватмана, секундомер.

Ход выполнения:

Тренер делит группу на 4 команды: «здоровых», «слепых», «безруких» и «безногих».

Команда «здоровых» выполняет упражнение без каких-либо ограничений. Команда «слепых» выполняет все задания только с закрытыми глазами. Команды «безруких» выполняет задания, не используя руки, а команда «безногих» - сидя на стульях (не используя ноги).

Все команды по очереди выполняют задания (под секундомер). Результаты записываются на флипчарте. Выигрывает команда, потратившая меньше всего времени на выполнение всех заданий в сумме.

Задания для соревнований:

1. Тренер раскладывает на полу листы бумаги формата А4 в виде дорожки и прикрепляет их скотчем к полу. Нужно как можно быстрее всей командой преодолеть дорожку, наступая на каждый лист дорожки.
2. Тренер на одном листе ватмана на полу раскладывает набор карандашей. На другом конце комнаты кладет другой лист ватмана. Нужно как можно быстрее переложить карандаши с одного ватмана на другой.
3. На флипчарте изображена фигурка человека. Нужно как можно быстрее и без ошибок нарисовать такую же (вызывается по 1 участнику от каждой команды).

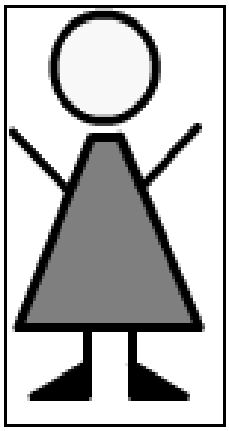

4. Тренер демонстрирует три хлопка в прыжке. Необходимо повторить всей командой действия тренера.

Лист для контроля результатов:

	1 конкурс	2 конкурс	3 конкурс	4 конкурс	Итоги
Здоровые					
Слепые					
Безрукие					
Безногие					

При подведении итогов команда здоровых практически всегда выигрывает. При этом тренер хвалит победившую команду и ругает проигравших. Чаще всего, четвертое место занимают «безногие».

Обсуждение:

- что испытывали команды «слепых», «безногих», «безруких», когда столкнулись с заведомо дискриминационными условиями выполнения конкурсных заданий?
- какие чувства испытывали по отношению к «здоровым»?
- почему «здоровые» не помогли другим командам?
- возникало ли желание помочь представителям других команд?

- каковы, на ваш взгляд, цели этого упражнения (на что оно направлено)?

Игра «Козы и волки»

Цели:

- исследовать причины, по которым люди вызывают или не вызывают доверие;
- изучить ощущения группы и чужака.

Материалы*:* карточки по количеству участников группы. На части из них написано слово "козленок". На 2х- 3х написано "коза". На 2х -3х - "волк".

Ход выполнения:

Участники по жребию вытягивают карточки, которые определят их роль в игре. Карточки с ролью «козы» или «волка» показывать нельзя. Тренер напоминает участникам сказку про семерых козлят.

Правила игры:

В одном углу комнаты в тесный круг садятся "козлята" - это "домик". Остальные участники отходят в другой конец комнаты. Каждый из них по очереди подходит к домику, и старается убедить козлят, что он - коза. Цель козлят - решить, пускать или не пускать претендента в домик. Если они впустят волка, он съедает одного козленка (участник выбывает из игры), если прогонят настоящую козу - один козленок умирает от голода (мама не принесла молока). Цель козлят - остаться в живых. Цель коз и волков - попасть в домик.

Обсуждение:

- что чувствовали козлята?
- на чем они основывались, когда принимали решение?
- почему иногда они ошибались?
- часто ли наши впечатления о людях бывают ошибочными?
- что чувствовали козы, когда их принимали за волков?
- как они пытались убедить козлят?
- бывает ли, что, не пустив кого-то в группу, группа что-то теряет?
- приятно ли было волкам быть волками?
- случается ли в жизни, что кто-то оказывается "волком" против своей воли?

Упражнение «Считалочка»

Участники группы встают в круг. Тренер дает инструкцию.

Инструкция: «Сейчас каждый из нас по очереди будет называть числа: 1,2 и так далее. Однако тем, кому выпадет называть число 3, а также тем, чье число делится на 3 (например, 6,9,12 и т.д.), следует молчать. Вместо называния своего числа они должны подпрыгнуть и хлопнуть в ладоши. Давайте представим, что нам всем достались эти числа и покажем по моей команде, что надо делать в этом случае. Итак, три-четыре! (Группа прыгает и хлопает). Давайте сначала сделаем пробную попытку до числа 24, а потом начнем игру. Числа будем называть по часовой стрелке, а те ребята, которые ошибутся, выбывают из игры».

Рефлексия. Подведение итогов.

Модуль 5. Формирование общероссийской идентичности

Рефлексия итогов 4 модуля.

Разминка «Броуновское движение»

Инструкция: «Давайте представим, что все мы - атомы. Атомы находятся в непрерывном движении. В процессе движения атомы объединяются в молекулы, затем разъединяются и снова беспорядочно двигаются. Объединяться в молекулы мы будем по моему хлопку. Одновременно с хлопком я буду называть

цифру, обозначающую количество атомов, которые должны объединиться в молекулу. Некоторое время атомы стоят, обнявшись, изображая молекулу. Затем по хлопку и команде «Побежали», молекула распадается на атомы, которые снова хаотично бегают по комнате до следующей команды».

Упражнение "Пословицы и сказки народов России".

Цель: идентификация с разными культурами.

Ход игры:

Участники делятся на микрогруппы и представляют в виде действия пословицу или сказку одного из народов России. Остальные участники должны угадать, какие качества национального характера были представлены в действиях.

Обсуждение:

1. Какие черты характера представлены в этих действиях?
2. Отличаются ли пословицы и сказки различных народов? В чем это выражается?
3. Какие особенности национального характера являются наиболее характерными для народов нашей страны, региона?

Игра на «Межгалактический турнир по гиперболлингу»

Цели:

– осознание своей культурной и общероссийской идентичности.

- развитие навыков взаимодействия и умения работать в команде.
- развитие навыков социального партнерства.
- поиск надэтнической общности.

Ход игры:

Тренер делит группу на три малые группы-команды и присваивает каждой команде одно из названий: «Шестиногие пятилапы», «Криминальные антропоиды» и «Мозговые синусоиды». Согласно инструкции от тренера, все три команды представляют одну Галактику и прилетели на планету «Кучерявых дробоидов», чтобы принять участие в Межгалактическом турнире по гиперболлингу.

У каждой команды своя характеристика и потребности, которые сообщаются тренером.

«Шестиногие пятилапы» - чемпионы своей Галактики. У них шесть ног и пять лап. Они изнежены и привыкли получать лучшее. Вероятность выиграть турнир (при соблюдении их потребностей) – 90%. Для жизни им необходимы вода, воздух и канализация (так как у них постоянно работают органы выделения).

«Криминальные антропоиды» - самые агрессивные представители Галактики. На турнир попали, потому что обещали в противном случае переломать ноги «Шестиногим пятилапам». Для жизни им необходимы вода (не менее 3 раз в день) и воздух.

«Мозговые синусоиды» - представляют собой интеллектуальные сущности. Не имеют тела, поэтому для жизни им достаточно небольшое количество воздуха. По непонятной причине любят горячую воду. При подаче горячей воды вероятность выиграть турнир – 63%.

Представитель планеты «Кучерявых дробоидов» (его роль исполняет тренер) тайно болеет за конкурирующую команду, поэтому старается помешать командам галактики победить в турнире. Ему поручено разместить три команды в трех разных гостиницах различного уровня. Если хотя бы одна команда не заселится в гостиницу, то вся Галактика снимается с Межгалактического турнира по гиперболингу. Каждой команде выдается три карточки с описанием условий проживания в гостиницах.

В **первой гостинице «5 звезд»** - созданы все условия для комфортного проживания:

– прекрасный вентилируемый воздух, наполненный ароматами сосны;

- чистая родниковая вода;

- горячее водоснабжение – круглосуточно;

- система бассейнов для семейного отдыха;

- отлично работающая система канализации;

- специальные спальноместа для оздоровительного целебного сна;

- круглосуточное питание, меню которого включает 234 наименования;

- система спа-салонов.

Во **второй гостинице «3 звезды»** - созданы некоторые условия:

- есть воздух;

- работает электричество;

- кормят два раза в день. Меню включает 7 наименований, но только те блюда, которые являются национальной пищей «Кучерявых дробоидов».

- есть канализация;

- спать можно на матрасах на полу.

- воду привозят в специальных контейнерах 5 раз в день.

В **третьей гостинице «Красный карлик»** - условия просто ужасные, так как гостиница вообще не достроена:

- есть подача воздуха, но в нем слишком много технических взвесей;

- канализация работает плохо;

- питание нужно покупать в соседнем ресторане;

- приступили к постройке бассейна.

- постели в гостиницу еще не завезли.

- нет подачи воды.

Командам дается 10 минут, чтобы выбрать, в какой гостинице они поселятся. Затем по одному представителю команды делегируется для сообщения выбора команды. Затем этим трем представителям дается 10 минут, чтобы договориться (так как если все три команды не заселяться, то Галактика покидает турнир).

Сложность выбора для команд заключается в том, что только «Мозговые синусоиды» могут выжить в третьей гостинице.

Участникам необходимо осознать не только свою планетарную, но и галактическую принадлежность.

Обсуждение:

- трудно ли было сделать выбор?
- почему команды смогли договориться (не договориться)?
- что чувствовали члены команды, заселившейся в первую гостиницу?
- что чувствовали члены команды, заселившейся во вторую гостиницу?
- что чувствовали члены команды, заселившейся во третью гостиницу?
- что помогло найти общее столь разным командам?

В ходе обсуждения тренер помогает участникам осознать, что несмотря на культурные, религиозные, этнические, экономические и другие различия, мы все имеем общую гражданскую принадлежность и общероссийскую идентичность. Упражнение позволяет перейти к лекции - интерактиву.

Мини-лекция «Формирование общероссийской идентичности как фактор профилактики экстремизма и гармонизации межнациональных отношений».

Тренер может подготовить собственную лекцию, либо воспользоваться предложенными нами методическими материалами к лекциям-интерактивам.

Упражнение «Россия – наш общий дом».

Цели:

- поиск общего и различного;
- осознания культурного многообразия Российской Федерации;
- формирование общероссийской идентичности.

Материалы: ватман, фломастеры (возможно – краски и кисти), скотч.

Ход выполнения:

Тренер разбивает группу на 4-5 подгрупп. Каждая команда получает задание создать картину «Россия - наш общий дом».

Основные напутствия-пожелания тренера участникам перед началом работы над картиной:

- показать культурное многообразие народов, населяющих РФ.
- отобразить природные ландшафты и биоразнообразие России.
- показать достижения российской культуры, науки, техники, спорта.

После выполнения картин команды защищают свои проекты, проводится обсуждение.

Обсуждение:

- Опишите свои впечатления от работы над проектами картин.
- Как проходил выбор объектов для отображения на картине?
- Как формировалась общность участников при выполнении проектов картин?
- Какие чувства вы испытывали, обсуждая достижения российской культуры, науки, техники, спорта?
- Испытывали ли вы гордость от понимания величия своей страны?
- Каков ваш возможный вклад в процветание России?

Игра-разминка «Тигр, мышь и слон».

Подготовка: отодвиньте столы и стулья в сторону и освободите место для игры.

1. Участники делятся на две равные команды.
2. В каждом раунде игры каждая команда выбирает одного из трех зверей: тигра, мышь или слона. Выигрывает та команда, чей зверь может прогнать другого: тигр прогоняет мышь, слон прогоняет тигра, мышь прогоняет слона. Животных можно изобразить следующим образом: тигр – руки вытянуты вперед, словно лапы, угрожающе рычит; мышь – передвигается присев, руки на голове (подрагивают, как дрожащие ушки), негромко попискивает; слон – туловище слегка наклонено вперед, руки со сложенными ладонями раскачиваются вперед-назад, словно хобот, исполнен достоинства и молчалив.
3. Команды собираются у противоположных стен помещения, за минуту участники должны договориться между собой, какого зверя они будут представлять в первом раунде. Когда решение принято, все начинают громко считать: раз… два…
4. На счет «три» члены обеих команд быстро принимают позы, символизирующие данного зверя. Теперь становится ясно, какой «зверь» в состоянии прогнать другого. Если обе команды выбрали одно и то же животное, победителя нет.

5. Команда, выигравшая три раза подряд, получает аплодисменты.

Упражнение «Рука дающая и рука принимающая»

Тренер предлагает каждому задуматься над тем, что он предпочитает - давать или принимать. Рука ладонью вниз – принимающая, ладонью вверх – дающая. Тренер предлагает найти партнера.

Вопросы к обсуждению:

1. Почему вы выбрали дающую или принимающую?
2. Легко ли было найти руку?
3. Какие руки остались без пары, почему?
4. Что вы чувствовали, когда не нашли пару?

Информация от тренера:

1. Знаете ли вы, какая группа крови может передаваться всем людям? (первая группа – универсальный донор)
2. Люди с какой группой крови могут принимать кровь любой группы? (с четвертой)
3. Какие группы крови есть на планете? Сколько их в процентном соотношении? (Первая группа – 47%, вторая – 41%, третья – 9%, четвертая 3%)
4. Как вы думаете, о чем этот факт говорит?

Человечество – единый социальный организм, все люди зависят друг от друга, нуждаются друг в друге. У нас всегда есть то, чем мы можем поделиться, а у других – то, что нужно нам. Важно знать и понимать, что от нас зависит жизнь и благополучие других людей, их хорошее настроение, поэтому важно предлагать делиться тем, что мы имеем с другими людьми, помогать им в их затруднениях, какими малыми не казались бы нам наши возможности. Важно уметь попросить о помощи, когда вы в ней нуждаетесь и верить, что люди вам не откажут. Только вместе мы сможем справится с любой бедой и найти выход из любого положения.

Упражнение «Живая Россия»

Цель: формирование общероссийской идентичности.

Материалы:

- фломастеры-маркеры, ручки, карандаши, обычные фломастеры;
- офсетная бумага формата А2;
- бумага для рисования формата А4;
- ватман;
- рулонная бумага;
- краски и кисти;
- бумажный и прозрачный скотч, булавки, скрепки;
- различные ткани.

Ход выполнения:

Тренер разбивает группу на 4-5 подгрупп. Каждой подгруппе предлагается в течение 5 минут придумать и изобразить в виде «живой скульптуры» свое видение России. Участник могут использовать все подручные материалы, которые имеются в помещении.

После того, как подгруппы покажут свои работы, аналогичное задание предлагается уже всей группе. Получившиеся «живые скульптуры» фотографируются на память.

Упражнение «Слово планете»

Тренер оглашает задание группе: «У вас есть 15 секунд, чтобы что-нибудь сказать группе или всему человечеству. Что вы будете говорить, принципиально

не важно. Аудитория, вне зависимости от того, что вы говорите, должна реагировать так, как будто только что выслушала что-то очень важное и замечательное, чего ни разу в жизни не слышала. Причем, начинать аплодировать надо точно через 20 секунд, вне зависимости от того, все ли сказал человек». Каждый по кругу выступает. После участники опрашиваются, и каждый делится ощущениями, которые у него были до, вовремя и после упражнения.

Шеринг (обсуждение работы тренинга)

Подведение итогов. Вручение сертификатов об участии в тренинге.

Литература:

1. Богдзевич А. и др. Тренер, группа, семинар (другой путь образования молодежи) – Берлин, 2009 – 142 с.
2. Большаков В.Ю. Психотренинг: Социодинамика, игры, упражнения. Спб.: Социально-психологический центр, 1996. - 384 с.
3. Вачков И.В. Групповые методы в работе школьного психолога. – М.: Ось-89, 2002. – 169с.
4. Диалог культур / Методическое пособие, подготовленное в рамках Федеральной целевой программы «Формирование установок толерантного сознания и профилактика экстремизма в российском обществе (2001-2005 годы)» доступ 10.09.2011: http://www.tolerance.ru/master-klass/met6-3.html
5. Емельянов Ю.Н. Активное социально-психологическое обучение. Л.: Изд-во ЛГУ, 1985
6. КОМПАС Пособие Совета Европы по образованию в области прав человека с участием (на русском языке). http://eycb.coe.int/compass/ru/contents.html, доступ 14.03.2011.
7. Лебедева Н.М., Лунева О.В., Стефаненко Т.Г. Тренинг этнической толерантности для школьников – М., 2004.
8. Натаров В.И. Методические рекомендации по ведению групп социально-психологического тренинга как активного метода обучения //Вестник психосоциальной и коррекционной-реабилитационной работы. – 1997. - №3. - С. 3 - 14.
9. Петровская Л.А Теоретические и методические проблемы социально-психологического тренинга. М.: Изд-во Московского университета, 1982. – 168 с.
10. Руденский Е.В. Социально-психологический тренинг как форма социального обучения личности // Социально-психологический тренинг / Под ред. Е.В. Руденского.- Новосибирск: НГАЭиУ, 1995. – 48 с.
11. Рудестам К. Е. Групповая психотерапия. Пер. с англ. Спб.: Питер Ком, 1999. - 384 с.
12. Солдатова .Г.У, Макарчук А.В. Может ли "другой" стать другом?. Тренинг по профилактике ксенофобии // М.: Генезис, 2006. – 256 с.
13. Фоппель К. Психологические группы: Рабочие материалы для ведущего. – М.: Генезис, 1999. – 256 с.

Работа вожатого с детьми по воспитанию культуры межнационального общения

Автор - кандидат педагогических наук, доцент Л.А. Кравцова (г.Махачкала)

ООН и другие международные организации в своих основополагающих документах рассматривают воспитание людей в духе мира и дружбы между народами как важнейшую цель системы воспитания и образования. В статье 26 Всеобщей декларации прав человека сказано: «Образование должно содействовать взаимопониманию, терпимости и дружбе между всеми народами...»

Межнациональное общение - это определенные взаимосвязи и взаимоотношения, в процессе которых люди различных национальностей обмениваются опытом, ценностями, мыслями, чувствами, переживаниями.

Культура межнационального общения - это качество человека, характеризующее общий уровень его воспитанности, готовность и умение общаться с представителями разных культур, способность учитывать их национальную специфику, деликатность и терпимость в любых ситуациях; уважительное отношение человека к людям различных наций и рас, уважение к их культуре, традициям, языкам, истории, национальному достоинству; совокупность специальных знаний и умений, а также адекватных им поступков и действий, проявляющихся в межличностных контактах и взаимодействии представителей различных этнических общностей и позволяющих быстро и безболезненно достигать взаимопонимания и согласия в общих интересах.

Возрастание интереса к проблеме межнационального общения обусловлено сегодня необходимостью снятия напряженности между народами, при этом, действенность воспитания культуры межнационального общения зависит от его раннего начала.

У школьников, кроме интереса, симпатии к сверстникам не только своего, но и других народов, необходимо воспитывать дружелюбие, уважение к людям разных национальностей, этику межнационального общения. Строгой границы в решении названных задач нет, поскольку, они взаимосвязаны:

- воспитание симпатии к детям разных национальностей (в основном через любовь к матери, родным, близким людям);
- верность другу и любовь к родной природе(мы вызываем желание дружить с ними);
- раскрывая нравственные качества, воспитываем уважение к народам, которые они представляют.

Поэтому необходимо дать детям основной ориентир в социальном окружении: о человеке судят не по его национальности, а по тому- каков он в своих делах и поступках.

Следовательно, для решения данной задачи необходимо подготовить будущего вожатого к воспитательной работе в теории и практике сегодняшнего дня, что требует уточнения основных понятий и категорий: «воспитание», «воспитательная работа», «готовность», создание педагогических условий, способствующих эффективности готовности к воспитанию подрастающего поколения.

Одним из основных средств воспитания является народная педагогика: колыбельные песни, сказания, былины о смысле жизни, о добре и зле, справедливости… Это все позволяет знакомить ребенка с окружающим его миром постепенно.

И этот процесс необходимо обеспечить следующими педагогическими условиями:

- участие детей в коллективной диалого-творческой деятельности;
- участие детей в модельно-проектировочной деятельности с последующей апробацией на педагогической практике;
- включение детей в выполнение различных видов самостоятельной работы, предполагающей рефлексию и оценку собственной деятельности.

Рассмотрение воспитательной работы вожатого по формированию культуры межнационального общения связано с появлением нового, оригинального, что выражается не только в совершенствовании форм, методов воспитания и в поиске нестандартных вариантов решения учебно-воспитательных задач, но и в организации диалого-творческого взаимодействия вожатого и воспитанников. Участие в коллективной диалого-творческой деятельности как аспекте творческой воспитательной деятельности способствует приобретению детьми опыта совместной работы, выработке собственной осознанной позиции, выраженной в ценностно-гуманном отношении к личности. Кроме того, диалого-творческая деятельность способствует самореализации личности, процесс и результаты этой деятельности становятся личностно-значимыми, проявляемыми в становлении и целеполагании творческого характера знаний, умений и способностей, организации как вожатого, так и воспитанника.

Основой реализации данного условия выступает теория и методика коллективной творческой деятельности, источником развития которой послужило творческое наследие А.С. Макаренко, воплощение которого отразилось в реальной педагогической практике воспитательных учреждений. В процессе формирования культуры межнационального общения творческая деятельность может рассматриваться как совместная деятельность вожатого и воспитанников, направленная на поиск лучших путей, способов и средств решения важных практических задач.

С этих позиций, организация коллективной диалого-творческой деятельности требует учета принципов:

- «Все делаем творчески - иначе зачем?», гласит один из основополагающих принципов коммунарской методики;
- уважение к личности человека,
- признание его самоценности, предполагающее признание прав на творчество,
- самовыражение своей индивидуальности в деятельности личности, с доминирующей направленностью на другого в позиции вожатого и ребенка, включенных в коллективную диалого-творческую деятельность, где коллективное предполагает ориентацию на коллектив индивидуальностей, а не идеологическое подавление личности, ее возможностей и прав на самореализацию;
- диалога и сотрудничества, предполагающих творческий диалог с другими;
- доверия и уважения, поддержки и понимания, где сотрудничество между личностями, включенными в воспитательный процесс, выступает как непременное условие коллективного творчества, а диалог в совместном творчестве обеспечивает организацию творческого обмена идеями, способами работы и взаимодействия, показ перспектив сотрудничества;

- открытости или принципа открытого воспитания, выступающего как личностная и профессиональная ценность,
- взаимодействие вожатого с детьми, через честное откровенное предъявление своих целей, интересов, намерений и предлагаемых способов взаимовлияния;
- доверие и сотрудничество, необходимые для образования «встречного движения» в процессе воспитания и совместной деятельности;
- личной и профессиональной ответственности, предполагающей создание условий для творческого самовыражения личности, при сохранении за ней ответственности за свои действия и поступки.

Следует отметить, что открытость воспитания основывается на признании равенства личностного творческого потенциала всех участников воспитательного процесса, направленности на личные и профессиональные открытия в себе и деятельности, а также открытость к новому.

В процессе профессионально-педагогической подготовки, в рамках которой происходит формирование готовности вожатых-студентов к воспитательной работе, будущий учитель учится решать:

-установочно-мотивационные,
-целеориентационные,
-поисково-познавательные,
-конструктивно-деятельностные,
-аналитико-рефлексивные задачи.

Таким образом, формируется готовность студента к роли вожатого, и к к воплощению в жизнь одного из непростых, но очень важных на данном этапе направлений, формированию культуры межнационального общения.

Межнациональное общение - это определенные взаимосвязи и взаимоотношения, в процессе которых люди различных национальностей обмениваются опытом, ценностями, мыслями, чувствами, переживаниями.

Культура межнационального общения - это качество человека, характеризующее общий уровень его воспитанности, готовность и умение общаться с представителями разных культур, способность учитывать их национальную специфику, деликатность и терпимость в любых ситуациях; уважительное отношение человека к людям различных наций и рас, уважение к их культуре, традициям, языкам, истории, национальному достоинству; совокупность специальных знаний и умений, а также адекватных им поступков и действий, проявляющихся в межличностных контактах и взаимодействии представителей различных этнических общностей и позволяющих быстро и безболезненно достигать взаимопонимания и согласия в общих интересах.

У школьников, кроме интереса, симпатии к сверстникам не только своего, но и других народов, необходимо воспитывать дружелюбие, уважение к людям разных национальностей, этику межнационального общения. Строгой границы в решении названных задач нет, поскольку, они взаимосвязаны: воспитывая симпатию к детям разных национальностей (в основном через любовь к матери, родным, близким людям; верность другу и любовь к родной природе), мы вызываем желание дружить с ними, раскрывая нравственные качества, воспитываем уважение к народам, которые они представляют. Важно дать детям правильные ориентиры в социальном окружении: о человеке судят не по его национальности, а по тому, каков он, по его делам и поступкам.

Решение названных задач оказывается возможным благодаря усвоению детьми определенного круга знаний о разных народах, населяющих родной Дагестан, не говоря уже о всем земном шаре.

Формирование, углубление и развитие этих представлений происходит в различных видах деятельности: игровой, изобразительной, в свободное время, по предложению педагога и инициативе детей.

Исходным моментом воспитания этики межнационального общения должно стать формирование у детей позитивного эмоционального отношения к национальному многообразию населения нашей страны и всей планеты, многообразию человеческих языков: как хорошо, что нас так много и все мы такие разные. Дети должны осознавать: как было бы скучно, не интересно, если бы все люди были похожи друг на друга и говорили только на одном языке.

В связи с этим, рассмотрим средства и методы воспитания культуры межнационального общения, начиная с младших школьников.

Специфика младшего школьного возраста предполагает выбор таких средств и методов межнационального воспитания, которые в большей степени соответствуют возрастным и психологическим особенностям детей.

Родная речь в ее материальном воплощении в произведениях устного народного творчества (сказки, малые жанры фольклора) — это та естественность, которая сопровождает ребенка с самого рождения на протяжении всей его жизни. Именно через сказки ребенок получает глубокие знания о человеке, его проблемах и способах их решения. Сказки исполнены огромным жизнеутверждающим смыслом, поскольку в них высшей ценностью признается человек. Сказка помогает решению задач морального воспитания, творческого развития.

Восприятие сказки — это то действие, когда ребенок становится на позицию героя сказки, пытается преодолеть стоящие на его пути препятствия.

Малые жанры фольклора (пословицы, поговорки), отличаясь лаконичностью, поэтической образностью, важны для запоминания нравственных норм, правил поведения, навыков взаимодействия с людьми.

К универсальным средствам межнационального воспитания относятся народные праздники. Мир народной культуры многомерен и многообразен, он отражает ритмичность жизни и быта народа. Праздники являются одним из древних элементов человеческой культуры, имеют общечеловеческие корни и при этом ярко выраженные национальные черты, что свидетельствует о развитии праздника как общественного явления.

Обязательным атрибутом народных праздников являются народные игры. В работах исследователей (А.П. Усова, Д.В. Менджерицкая, А.К. Бондаренко, Т.Н. Гришина и др.) подчеркивается необходимость широкого использования народных игр в работе с дошкольниками и младшими школьниками.

Исследователи народных игр отмечают, что они способствуют развитию таких качеств, как юмор, смекалка, сообразительность.

Хороводные, командные игры ориентированы на выработку согласованности действий для достижения результата (выигрыша). Игры, включающие упражнения — «делай как я», «пойми меня», — помогают понять другого человека, развивают «чувство локтя». Вместе с тем они оставляют возможность для личностного самовыражения (в выборе движения, речи, мимики).

Народные игры способствуют формированию у ребенка любви к родному краю, дому, воспитывают почтение и уважение к старшим, милосердие и сострадание, помогают освоить навыки общественного поведения.

Определяя роль и значение народных праздников и игр в межнациональном и личностном развитии детей, можно подчеркнуть, что они отражают культурно- историческое развитие данного народа, особенности мировидения народа, его взаимосвязь с экосистемой, содержат национально-ценностные ориентиры по отношению к социальному окружению, предметному миру, формируют исходные качества человека, сближают людей, объединяют национальные и общечеловеческие моменты.

Особым средством в межнациональном воспитании детей обладает народная игрушка, которая представляет то общее, что характеризует детство у всех народов и во все времена. Национальная игрушка обобщает обычаи, вкусы и верования народа.

Уже на ступени дошкольного детства ребенок способен усвоить те человеческие ценности, мысли, чувства, идеалы по отношению к окружающим людям, своей деятельности, которые опредмечены в народном творчестве.

Народная игрушка многофункциональна: она и средство воспитания, и средство забавы, и праздничный подарок, украшение. Народная игрушка — форма передачи духовного опыта человечества. Игры с народными игрушками побуждают детей к фантазированию, воображению, развитию интереса к национальной культуре.

Такие игрушки, как свистульки, мелкая пластика (фигурки животных, птиц), сказочные образы, куклы, опосредованно вводят ребенка в мир истории народа, своего отечества; культивируют традиционные способы взаимодействия с окружающей средой; знакомят со способами взаимодействия этнических сообществ с природой; с особенностями традиционных систем жизнеобеспечения этнических групп и этносов в природных и социально-культурных условиях их обитания.

Особое место среди народных игрушек занимает кукла, с которой в древности связывалась идея самой жизни. Народные куклы делились на обереги (охраняли детей от злых духов, оберегали от болезней и утрат), игровые (способствовали детскому развитию, учили установлению взаимоотношений между людьми, закладывали основы нравственных, гуманных качеств личности) и обрядовые (в символической форме знакомили с традициями, принятыми формами взаимодействия, являлись необходимым атрибутом возрастных инициаций).

Народные танцы как элемент народной культуры также имеют огромное значение в национальном и межнациональном воспитании детей. Это символический способ выражения взглядов, мировидения народа посредством движений и жестов.

Полезны рассказы и беседы с детьми о народах, проживающих на территории России и в мире, знакомство с их культурой, историей, чтение художественной литературы.

Познавая историю, дети узнают об общности исторического прошлого и настоящего своего и других народов, у них развивается чувство принадлежности к определенной культуре, сопричастности к событиям, происходившим и происходящим в своем городе и своей стране.

Дидактическая игра важна и для приобщения школьников к культурным традициям народов и межнационального воспитания. Еще в конце XIX в. известный отечественный педагог П.Ф. Каптерев, анализируя имеющиеся в продаже детские игры и игрушки, отмечал важность использования игр в воспитании детей, в развитии их представлений о России и народах, ее населяющих.

Таким образом, для воспитания культуры межнационального общения вожатый может проводить такие игры, как :

1. Место жительства каждого из нас;

2. Труд наших родителей;

3. Быт (жилище, предметы быта, национальные кушанья);

4. Язык;

5. Народное творчество (сказки, загадки и другие виды фольклора, подвижные игры);

6.Искусстве (песни, танцы, национальные костюмы, произведения художественной литературы и изобразительного искусства);

7. Нравственных общечеловеческих качествах народа.

Формирование, углубление и развитие этих представлений происходит в различных видах деятельности: игровой, изобразительной, в свободное время, по предложению педагога и инициативе детей.

Исходным моментом воспитания этики межнационального общения должно стать формирование у детей позитивного эмоционального отношения к национальному многообразию населения нашей страны и всей планеты, многообразию человеческих языков: как хорошо, что нас так много и все мы такие разные. Воспитанники должны осознавать, как было бы скучно, не интересно, если бы все люди были похожи друг на друга и говорили только на одном языке.

В связи с этим, рассмотрим средства и методы воспитания культуры межнационального общения у дошкольников.

Специфика школьного возраста предполагает выбор таких средств и методов межнационального воспитания, которые в большей степени соответствуют возрастным и психологическим особенностям детей.

Родная речь в ее материальном воплощении в произведениях устного народного творчества (сказки, малые жанры фольклора) — это та естественность, которая сопровождает ребенка с самого рождения на протяжении всей его жизни. Именно через сказки ребенок получает глубокие знания о человеке, его проблемах и способах их решения. Сказки исполнены огромным жизнеутверждающим смыслом, поскольку в них высшей ценностью признается человек. Сказка помогает решению задач морального воспитания, творческого развития.

Восприятие сказки — это содействие, когда ребенок становится на позицию героя сказки, пытается преодолеть стоящие на его пути препятствия.

Малые жанры фольклора (пословицы, поговорки), отличаясь лаконичностью, поэтической образностью, важны для запоминания нравственных норм, правил поведения, навыков взаимодействия с людьми.

Определяя роль и значение народных праздников и игр в межнациональном и личностном развитии детей, можно подчеркнуть, что они отражают культурно- историческое развитие данного народа, особенности мировидения народа, его взаимосвязь с экосистемой, содержат национально-ценностные ориентиры по отношению к социальному окружению, предметному миру, формируют исходные качества человека, сближают людей, объединяют национальные и общечеловеческие моменты.

Полезны рассказы и беседы с детьми о народах, проживающих на территории России и в мире, знакомство с их культурой, историей, чтение художественной литературы.

Познавая историю, дети узнают об общности исторического прошлого и настоящего своего и других народов, у них развивается чувство принадлежности к определенной культуре, сопричастности к событиям, происходившим и происходящим в своем городе и своей стране.

Межнациональные процессы в Дагестане: проблемы и перспективы

Рабочая программа дисциплины

Автор - кандидат педагогических наук, доцент Э.Ш.Мусаева (г.Махачкала)

1. Общая характеристика программы

Законодательные и нормативные правовые акты, в соответствии с которыми разрабатывалась программа повышения квалификации:

- Федеральный закон от 09.12.2012 № 273-ФЗ «Об образовании в Российской Федерации»;

- приказ Минобрнауки России от 01.07.2013 №.499 «Об утверждении порядка организации и осуществления образовательной деятельности по дополнительным профессиональным программам» (зарегистрирован в Минюсте России 20.08.2013 №.29444);

- Квалификационный справочник должностей руководителей, специалистов и других служащих, утвержденный Постановлением Минтруда России от 21.08.1998 № 37 (в ред. приказов Минздравсоцразвития России от 25.07.2005 № 461, от 07.11.2006 № 749, от 17.09.2007 № 605, от 29.04.2008 № 200, от 14.03.2011 № 194, от 15.05.2013 № 205);

- Единый квалификационный справочник должностей руководителей, специалистов и служащих, раздел «Квалификационные характеристики должностей работников образования», утвержденный приказом Минздравсоцразвития России от 26.08.2010 № 761н (зарегистрирован в Минюсте России 06.10.2010 №.18638), в ред. приказа Минздравсоцразвития России от 31.05.2011 N 448н;

- Единый квалификационный справочник должностей руководителей, специалистов и служащих, раздел «Квалификационные характеристики должностей руководителей и специалистов высшего профессионального и дополнительного профессионального образования», утвержденный приказом Минздравсоцразвития России от 11.01.2011 № 1н (зарегистрирован в Минюсте России 23.03.2011 №.20237);

- приказ Минобрнауки России от 15.01.2013 № 10 «Об утверждении федеральных государственных требований к минимуму содержания дополнительных профессиональных образовательных программ профессиональной переподготовки и повышения квалификации педагогических работников, а также к уровню профессиональной переподготовки педагогических работников» (зарегистрирован в Минюсте России 12.03.2013 № 27609);

1.1 Цель реализации программы

Предотвращение негативного сценария развития межнациональных процессов в Дагестане, при котором единство народов и территории России было бы поставлено под угрозу, является жизненно важной задачей современного российского общества.

Основной целью реализации программы «Межнациональные процессы в Дагестане: проблемы и перспективы» является формирование целостного представления об особенностях и специфике межнациональных процессов в Дагестане, о принципах управления в условиях полиэтнического общества, о путях оптимизации управления межэтническими отношениями и роли государства в создании межнационального мира.

Для достижения поставленной цели в процессе реализации программы «Межнациональные процессы в Дагестане: проблемы и перспективы**» решаются следующие задачи:**

- раскрыть основные закономерности возникновения, функционирования и развития этносов;
- раскрыть основные подходы к пониманию природы этничности, так как выбор той или иной концепции имеет принципиальное значение для всех дальнейших теоретических конструкций исследования;
- рассмотреть содержание и пути оптимизации управления межэтническими отношениями в России и Дагестане;
- рассмотреть механизмы урегулирования этнических, межэтнических и религиозных конфликтных ситуаций.
- раскрыть специфику государства через механизм политико - правового регулирования различных видов межэтнических отношений и социальных конфликтов.

1.2 Характеристика новой квалификации

а) Область профессиональной деятельности слушателя, прошедшего обучение по программе повышения квалификации **«**Межнациональные процессы в Дагестане: проблемы и перспективы» - для реализации общекультурных компетенций и включения в образовательно-воспитательное пространство общеобразовательной школы.

б) Объектом профессиональной деятельности являются организация учебной и внеучебной деятельности школьников, включенных в образовательное пространство.

1.3 Требования к результатам освоения программы

Слушатель в результате освоения программы должен:

Знать:

- закономерности возникновения, функционирования и развития этносов в обществе;
- теоретико-методологические основы управления межнациональными отношениями в современных условиях;
- принципы управления в условиях этнонационального конфликта;

Уметь:

- оценивать уровень напряженности межэтнических отношений и его тенденций;
- анализировать причины высокой конфликтогенности национальной сферы дагестанского общества;
- выявлять пути оптимизации управления национальными отношениями в республике.
- толерантно относиться к культурному и идеологическому многообразию мира.

Владеть:

- навыками анализа уровня напряженности межнациональных отношений в современном обществе и основных тенденций его изменения;
- навыками выявления позитивных и негативных факторов, влияющих на состояние этнонациональной сферы;

- навыками определения приоритетных направлений управления межэтническими процессами в Дагестане;

- навыками понимания политических, нормативных и правовых актов в области межнационального взаимодействия;

- основными приемами осуществления политической, правовой и гражданской деятельности в полиэтническом обществе.

2. Тематическое содержание модулей

Модуль 1: Теоретико-методологические основы исследования межэтнических (межнациональных) отношений в России

Основные понятия и категории: этнос, род, племя, народность, нация. Основные категории и понятия этнологии и социальной антропологии.

Межэтнические отношения. Межнациональные отношения. Уровни межэтнических взаимоотношений: 1) взаимодействие народов в разных сферах общественной жизни; 2) межличностные отношения людей различной этнической принадлежности.

Основные подходы к пониманию природы этничности, так как выбор той или иной концепции имеет принципиальное значение для всех дальнейших теоретических конструкций исследования: примордиализм, конструктивизм и инструментализм.

Симбиоз примордианской и конструктивистской концепций, что отражает не только традиции общественных представлений о данном явлении, но и нужды национальной политики в России

Основные тенденции этнических процессов современности. Интеграция. В современном мире происходит экономическое, культурное и даже политическое сближение (интеграция) наций (ЕС – Европейский Союз). «Плавильный котёл» (melting pot). Стратегия «плавильного котла». Ассимиляция. Аккультурация.

Теоретические основы процесса управления межэтническими отношениями. Управление межэтническими процессами

Модуль 2: Модели национальной политики: международная практика и российский опыт

Российская этнонациональная конструкция и истории ее формирования. Модели государственного управления этнонациональной сферой. Образцы национальных политик иностранных государств.

Трехвариантная типология моделей реагирования на этнокультурное разнообразие общества: мультикультурализм, ассимиляторство, этническое дискриминация. Два варианта мультикультурализма: мягкий, при котором отрицаются только искусственное стирания различий, и жесткий, где этнокультурные различия не только признаются, но и всячески стимулируются.

Ассимиляторство: идеология объединения и интеграции. Этническая консолидация, этническая ассимиляция и межэтническая интеграция, аккультурация.

Этническая дискриминация. Формы этнической дискриминации: апартеид, рабство, изоляционизм, метекизм, интервенционизм, миллетизм

Национальные политики государств — Германии, Франции, США, Канады.

Ассемитричная федерация. Принципы территориального деления в России. Статусное неравенство.

Модуль 3: Принципы управления в условиях этнического конфликта

Социальный конфликт. Основные структурные характеристики конфликта. Объект и предмет конфликта. Источники конфликта. Участники (субъекты) конфликтов. Причины конфликта. Условия возникновения и протекания конфликтов. Стадии конфликта. Типология конфликтов.

Причины этнонациональных конфликтов. Стремление этнических групп к повышению своего статуса путем создания собственного независимого государства. Путь сецессии. Несовпадение государственных границ с границами этнического ареала того или иного народа. Насильственный характер присоединения ряда территорий. Неэффективность национальной политики.

Мотивационная классификация этнонациональных конфликтов. Статусный конфликт. Гегемонистский конфликт. Фашизм. Вигилантизм. Элитарный конфликт.

Проблемы этнонациональной сферы России. Формы и методы управления в условиях этнического конфликта: силовые и дипломатические. Этногруппы. Принцип политической целесообразности.

Опыт Дагестана в процессе управления межэтнического противостояния.

Модуль 4: Содержание и пути оптимизации управления межэтническими отношениями в России и Дагестане

Дезинтегрирующие и дестабилизирующие факторы этнонациональной сферы России. Социально-экономический кризис 90-х годов XX века. Пауперизация населения и этносов. Безработица. Социальная напряженность.

Социальные программы. Государство как гарант общественной стабильности и защищенности. Институты гражданского общества.

Роль идеологии в процессе оптимизации межэтнической ситуации. Роль религии в процессе оптимизации межэтнической ситуации.

Проблема российской идентичности. Надэтнический уровень идентичности.Каналы трансляции интегрирующего поля. Детские сады, школа, вузы, армия, СМИ и т.д.

Национальная политика РФ и РД.

Модуль 5: Причины кризисов межнациональных отношений. Методы профилактики межнациональных противоречий

Этнос. Этническая культура. Этническая идентичность. «Свой—Чужой». Кризис. Социетальный кризис. Кризис межнациональных отношений. Этноконфликт. Политизация этноконфликта.

Причины кризисов межнациональных отношений. Этнические установки и ценности. Этническая стратификация. Социально-этническое неравенство. Престиж. Этнический статус. Место в общей иерархии этнических общностей. Шкала социальной дистанции (Э. Богардус) , помогающая выявить престиж, или «предпочтительность» представителей различных наций в общественном мнении.

Этнические установки и ценности. Ценностные ориентации.

Методы профилактики межнациональных противоречий: экономические, политические, правовые и т.д. Изучение и анализ ситуации в сфере межличностных, межгрупповых отношений. Прогнозирование возможных вариантов развития ситуации. Предупреждение конфликта.

Стиль и методы работы руководителя. Профилактика и предупреждение.

Модуль 6. Механизмы урегулирования этнических, межэтнических и религиозных конфликтных ситуаций. Международный опыт

Изменения законодательства. Изменения социальной структуры общества. Организационно-правовые механизмы. Информационные механизмы. Повышение компетентности. Обмен информацией.

Гражданское общество. Институты гражданского общества. О роли институтов гражданского общества в урегулировании межэтнических противоречий.

Национально-культурные автономии и национально-культурные центры этнических меньшинств и диаспор

Совместные усиляй федеральных и республиканских органов власти в регионе. Международный опыт в урегулировании этнических, межэтнических и религиозных конфликтных ситуаций. Эрозии этнической идентичности Стабильность межэтнических коммуникаций.

Модуль 7. Органы государственной власти и институты гражданского общества в борьбе с экстремизмом и терроризмом в сфере межнациональных отношений

Понятие и сущность экстремизма и терроризма. Радикализм и экстремизм. Виды и формы экстремизма. Внутригосударственный экстремизм. Межэтнический экстремизм. Религиозный экстремизм. Международный экстремизм и терроризм.

Этапы формирования экстремистской деятельности. Идеологические корни экстремизма.

Социально-экономические корни экстремизма. Личностно-психологические корни экстремизма. Специфика экстремистского поведения.

Радикальные этно-религиозные идеологии.

Современные экстремистские организации в России и Дагестане. Специфика этнорелигиозного экстремизма в Дагестане. Причины всплеска экстремистской деятельности. Взаимосвязь межэтнических и культурно- религиозных конфликтов на современном этапе развития дагестанского общества.

Профилактика и стратегия противодействия экстремизму и терроризму. Система государственных мер безопасности. Государственная система профилактики и противодействия. Борьба с клановостью и коррупцией в РФ и РД.

Новейшие информационно- коммуникативные технологии. Роль СМИ в системе профилактики и противодействия.

Модуль 8: Нормативно-правовая основа регулирования межнациональных отношений в РФ и РД

Конституция РФ. Конституция РД.

Нормативно-правовые акты, регулирующие данную сферу, можно разделить на четыре категории: международные, которые Россия ратифицировала; законы, принятые государственными органами России; региональные и муниципальные законодательные акты.

Декларация ООН 1992 года о правах лиц, принадлежащих к национальным или этническим, религиозным и языковым меньшинствам.

Рамочная Конвенция Совета Европы 1994 года по защите национальных меньшинств (в 1998 году ратифицировала ГД РФ).

Конвенция стран СНГ 1994 года об обеспечении прав лиц, принадлежащих к национальным меньшинствам и др.

Федеральный закон от 17 июня 1996 г. № 74-ФЗ «О национально-культурной автономии». Закон РФ от 25 октября 1991 г. № 1807-I «О языках народов Российской Федерации». Федеральный закон от 30 апреля 1999 г. № 82-ФЗ «О гарантиях прав коренных малочисленных народов Российской Федерации». Федеральный закон от 20 июля 2000 г. № 104-ФЗ «Об общих принципах организации общин коренных малочисленных народов Севера, Сибири и Дальнего Востока Российской Федерации». Федеральный закон от 7 мая 2001 г. № 49-ФЗ «О территориях традиционного природопользования коренных малочисленных народов Севера, Сибири и Дальнего Востока Российской Федерации».

Федеральный закон от 31.05.2002 № 62-ФЗ «О гражданстве Российской Федерации». Федеральный закон от 25.07.2002 № 115-ФЗ «О правовом положении граждан в Российской Федерации». Федеральный закон от 24.05.1999 № 99-

ФЗ «О государственной политике Российской Федерации в отношении соотечественников за рубежом». Указ Президента Российской Федерации от 30.06.1996 № 803 «Об Основных положениях региональной политики в Российской Федерации». Указ Президента Российской Федерации от 12.05.2009 № 537 «О Стратегии национальной безопасности Российской Федерации до 2020 года».

Федеральный закон от 22 октября 2013 г. № 284-ФЗ «О внесении изменений в отдельные законодательные акты Российской Федерации в части определения полномочий и ответственности органов государственной власти субъектов Российской Федерации, органов местного самоуправления и их должностных лиц в сфере межнациональных отношений».

Модуль 9. Стратегия и механизмы реализации государственной национальной политики РФ и РД

Национальная политика. Факторы формирования национальной политики России и РД.

Концептуальные основы советской национальной политики. Формирование национальных территорий, обладающих разным статусом. Депортации народов как один из инструментов советской национальной политики. Достоинства и недостатки советской национальной политики. Этносоциальные причины распада СССР.

Структура этнополитической системы современной России и Дагестана. Характеристика современных концептуальных представлений о межнациональных отношениях. Характеристика традиционных российских и дагестанских устоев и практики межэтнических коммуникаций. Проблема русскоязычного населения в «национальных» субъектах РФ. Роль национально-культурных организаций в развитии федеральной и региональной этнополитических систем.

Межнациональные отношения в России: принципы законодательного регулирования. Законодательное регулирование проблем этнических меньшинств и малых коренных народов: достоинства и недостатки.

Стратегия и механизмы реализации государственной национальной политики РФ и РД.

Действующие федеральные, региональные и муниципальные программы

Модуль 10. Роль малых народов, национальных меньшинств и диаспор в системе межэтнических коммуникаций

Национальные меньшинства, малые народы и диаспоры: расшифровка терминов. Государственные программы поддержки национальных меньшинств и малых народов, их экономическое обеспечение.

Проблемы воздействия малых народов, этнических меньшинств и диаспор на национальную политику страны. Характеристика основных диаспор и национальных меньшинств, влияющих на развитие межнациональных отношений и политические процессы в Дагестане.

Модуль 11. Этническое самосознание и национальный характер в политическом процессе

Национальный фактор. Этническое самосознание: типология, идентификация. Этническое поведение. Психосистема этнического самосознания.

Типы этнического самосознания.

1) Психологически устойчивое самосознание
2) Стабильное самосознание
3) Изменчивое самосознание

Этничность. Этническая идентичность. Этническая идентификация. Психологическая безопасность.

«Мы» - «Они». Национальная этническая напряженность. Уровень напряженности. Национальный характер. Соотношение социального и биологического в национальном характере.

Глоссарий

Апартеид (апартхейд) (на яз. *африкаанс* apartheid – раздельное проживание) – крайняя форма расовой дискриминации. Означает лишение определенных групп населения в зависимости от их расовой принадлежности политических, социально-экономических и гражданских прав, вплоть до территориальной изоляции. Современное международное право считает апартеид преступлением против человечества.

Ассимиляция (от *лат.* assimilatio – слияние, уподобление, усвоение) – (в этнографии) слияние одного народа с другим с утратой одним из них своего языка, культуры, национального самосознания. Различают естественную ассимиляцию, возникающую при контакте этнически разнородных групп населения, смешанных браках и т. п., и насильственную ассимиляцию, характерную для стран, где национальности неравноправны. При аккультурации один народ усваивает нормы другого народа, но сохраняет своё этническое самосознание.

Аккультурация (*лат.* accumulare – накапливать + cultura – возделывание) – взаимное уподобление и приспособление различных культур народов и отдельных явлений этих культур, в большинстве случаев при доминировании культуры народа, в общественном отношении более высокоразвитого. С другой стороны, растёт стремление народов обрести национальную самостоятельность (дифференциация), противостоять экспансии сверхдержав.

Вигилантизм — инициирующийся национальным большинством для подтверждения амбиций первенства.

Геноцид (от *греч.* genos – род, племя и *лат.* caedo – убиваю) – одно из тягчайших преступлений против человечества, истребление отдельных групп населения по расовым, национальным, этническим или религиозным признакам, а также умышленное создание жизненных условий, рассчитанных на полное или частичное физическое уничтожение этих групп, равно как и меры по предотвращению деторождения в их среде (биологический геноцид). Такие преступления совершались в массовых масштабах гитлеровцами во время 2-й мировой войны, особенно против славянского и еврейского населения.

Дискриминация (от *лат.* discriminatio – различение) – умаление (фактически или юридически) прав какой-либо группы граждан по мотивам их национальности, расы, пола, вероисповедания и т. п. В области международных отношений – предоставление гражданам и организациям какого-либо государства меньших прав и привилегий, чем гражданам и организациям других государств.

Сегрегация (от *позднелат.* segregatio – отделение) – политика принудительного отделения какой-либо группы населения по расовому или этническому признаку, одна из форм расовой дискриминации.

Метекизм (усложненная интеграция меньшинств в общество) наблюдается в прибалтийских странах в отношении русскоязычного населения («не граждан»), в Германии - в отношении турецких гастарбайтеров

Национализм – идеология, политика, психология и социальная практика обособления и противопоставления одной нации другим, пропаганда национальной исключительности отдельной нации. *Виды национализма*: 1) этнический. 2) державно-государственный, 3) бытовой.

Правоприменительная практика – это вид юридической деятельности, который основан на определенном толковании закона и других нормативно-правовых норм. Она необходима для того, чтобы решать проблемы, связанные с

противоречиями, которые существуют между различными правовыми документами.

Сепаратизм (*франц.* separatisme от *лат.* separatus – отдельный) – стремление к отделению, обособлению; движение за отделение части государства и создание нового государственного образования (сикхи, баски, тамилы) или за предоставление части страны автономии.

Ирредентизм (от *итал.* irredento – неосвобожденный) – 1) идея воссоединения с основным ядром нации (ирландцы в Ольстере); 2) политическое и общественное движение в Италии в конце 19 – начале 20 вв. за присоединение к Италии пограничных земель Австро-Венгрии с итальянским населением – Триеста, Трентино и др. Межнациональные конфликты (в узком смысле) происходят между государствами, либо внутри конфедерации, которую составляет ряд политически самостоятельных стран, населённых разными этносами. Межэтнические конфликты возникают внутри государства.

Межнациональный конфликт (в широком смысле) – это любая конкуренция (соперничество) между группами, от противоборства за обладание ограниченными ресурсами до социальной конкуренции, во всех тех случаях, когда противостоящая сторона определяется с точки зрения этнической принадлежности её членов.

Холокост (холокауст) (*англ.* holocaust – от *греч.* holokaustos – сожженный целиком) – гибель значительной части еврейского населения Европы (св. 6 млн. человек, св. 60%) в ходе систематического преследования и уничтожения его нацистами и их пособниками в Германии и на захваченных ею территориях в 1933-45. В гитлеровской Германии было уничтожено в лагерях смерти (Треблинка, Освенцим) около 6 млн. евреев. Эту трагедию называют греческим словом «**холокост**» (всеуничтожение через сожжение).

Шовинизм – от имени Н. Шовена, солдата, поклонника завоевательной политики Наполеона – крайняя, агрессивная форма национализма.

ЛИТЕРАТУРА

1. Федеральный закон от 30 апреля 1999 г. N 82-ФЗ "О гарантиях прав коренных малочисленных народов Российской Федерации". С изменениями и дополнениями от: 22 августа 2004 г., 26 июня 2007 г., 13 мая, 30 декабря 2008 г., 5 апреля 2009 г. Принят Государственной Думой 16 апреля 1999 года. Одобрен Советом Федерации 22 апреля 1999 года
2. "О Стратегии государственной национальной политики Российской Федерации на период до 2025 года". Указ Президента РФ от 19 декабря 2012 г. N 1666
3. Декларация о правах лиц, принадлежащих к национальным или этническим, религиозным и языковым меньшинствам. — Режим доступа:http://www.ohchr.org/Documents/Publications/GuideMinoritiesru.pdf
4. Проблема правового регулирования и защиты прав национальных меньшинств в Российской Федерации / Дубровин, Ю.Д. // В мире права. — 2000. — № 2. — Режим доступа:http://www.law.edu.ru/doc/document.asp?docID=1146484
5. Рамочная Конвенция о защите национальных меньшинств. — Режим доступа:http://base.garant.ru/2540487
6. Конституция Российской Федерации. — Режим доступа:http://www.constitution.ru/10003000/10003000–3.htm
7. Концепция государственной национальной политики Российской Федерации. — Режим доступа: www.russia.edu.ru/information/legal/law/up/909/2051

8. Федеральный закон от 17 июня 1996 г. № 74-ФЗ «О национально-культурной автономии» (с изменениями и дополнениями). — Режим доступа: http://base.garant.ru/135765
9. Закон РФ от 25 октября 1991 г. № 1807-I «О языках народов Российской Федерации» (с изменениями и дополнениями). — Режим доступа: http://base.garant.ru/10148970
10. Федеральный закон от 30 апреля 1999 г. № 82-ФЗ «О гарантиях прав коренных малочисленных народов Российской Федерации» (с изменениями и дополнениями). — Режим доступа: http://base.garant.ru/180406
11. Федеральный закон от 20 июля 2000 г. № 104-ФЗ «Об общих принципах организации общин коренных малочисленных народов Севера, Сибири и Дальнего Востока Российской Федерации» (с изменениями и дополнениями). — Режим доступа:http://base.garant.ru/182356
12. Федеральный закон от 7 мая 2001 г. № 49-ФЗ «О территориях традиционного природопользования коренных малочисленных народов Севера, Сибири и Дальнего Востока Российской Федерации» (с изменениями и дополнениями). — Режим доступа:http://base.garant.ru/12122856
13. Федеральный закон от 17 июня 1996 г. № 74-ФЗ «О национально-культурной автономии» (с изменениями и дополнениями). — Режим просмотра: http://base.garant.ru/135765
14. Федеральный закон от 17 июня 1996 г. № 74-ФЗ «О национально-культурной автономии» (с изменениями и дополнениями). — Режим доступа: http://base.garant.ru/135765
15. Доклад «Об основах государственной политики Российской Федерации в районах Севера». — Режим доступа: http://archive.kremlin.ru/text/appears2/2004/04/28/97302.shtml
16. Всеобщая декларация прав человека, Конвенция о предупреждении геноцида и наказании за него, Международная конвенция о ликвидации всех форм расовой дискриминации, Международный пакт об экономических, социальных и культурных правах, Декларация о ликвидации всех форм нетерпимости и дискриминации на основе религии или убеждений, Международный пакт о гражданских и политических правах.
17. Постановление Правительства Республики Дагестан «Об утверждении Государственной программы РД «Поддержка проживающего и возвращающегося в Республику Дагестан русского населения на 2014- 2017 г.г.». в которую включена подпрограмма «Государственная поддержка казачьих обществ в Республике Дагестан на 2014-2016 г.г.» №656 от 13 декабря 2013 г.
18. Постановление Правительства Республики Дагестан «Об утверждении Государственной программы РД «Реализация Стратегии государственной национальной политики Российской Федерации на период до 2025 года» на 2013-2015 г.г.» Постановление Правительства РД № 462 от 3.10.2013 г.
19. Постановление Правительства Республики Дагестан «Об утверждении Государственной программы РД «Развитие национальных отношений в Республике Дагестан на 2014-2015 годы» № Правительства РД №649-р от 13 декабря 2013 г.
20. Постановление Правительства Республики Дагестан «Об утверждении Государственной программы РД «Русский язык» на 2014-2017 годы (с перечнем мероприятий госпрограммы РД) №678 от 13 декабря 2014 г.
21. Постановление Правительства Республики Дагестан «Об утверждении Государственной программы РД «Изучение языков народов Дагестана» на 2015-2017 годы.» с перечнем программных мероприятий №560 от 25 ноября 2014г.

22. Постановление Правительства Республики Дагестан «О Республиканской термино-орфографической комиссии по языкам народов Дагестана при Правительстве Республики Дагестан» №628 от 16 декабря 2014 г.
23. Указ Президента Республики Дагестан «О координирующей роли Министерства по национальной политике Республики Дагестан в обеспечении межнационального мира и согласия в Республике Дагестан» №338 от 17 декабря 2013 г.
24. Указ Главы Республики Дагестан «О Совете при Главе Республики Дагестан по межнациональным отношениям» (вместе с «Положением о Совете при Главе Республики Дагестан по межнациональным отношениям», «Составом о Совете при Главе Республики Дагестан по межнациональным отношениям») №242 от 10.11.2014 г.
25. Программа развития национальных отношений в Республике Дагестан на 2008-2010 годы. – Махачкала, 2008.
26. Республиканская целевая программа «Развитие национальных отношений в Республике Дагестан на 2011-2015 годы». – Махачкала, 2011.
27. Абдулатипов Дж.Р., Михайлова Н. В.Федерализм как демократическая форма обустройства территорий и народов России. М., 2010.
28. Абдулатипов Р.Г. Концептуальное понимание культуры и проектирование будущего //Вестник Московского Государственного Университета Культуры и Искусства 2011. № 4 С.6-21
29. Абдулатипов Р.Г. Управление этнополитическими процессами. Вопросы теории и практики. М., 2001.
30. Абдулатипов Р.Г. Федерализм в истории России / Р.Г. Абдулатипов, Л.Ф. Болтенкова, Ю.Ф. Яров. – М. : Республика, 1992. – 383 с.
31. Абдулатипов Р.Г. Этнонациональная политика в Российской Федерации (концепции, практика, реализация, перспективы). М., 2007.
32. Абдулатипов Р.Г., Болтенкова Л.Ф., Яров Ю.Ф. Федерализм в истории России. В 3 книгах. -М.: 1992-1993.
33. Абдулатипов Р.Г., Михайлов В., Чичановский А. Национальная политика Российской Федерации. От концепции к реализации. М., 1997.
34. Абдулатипов Р.Г.Российский федерализм: от Федеративного договора до наших дней. Под.ред. проф.Р.Г.Абдулатипова. М., РИО Росархива 2002. 280 с.
35. Баграмов Э.А. Национальная проблематика: в поисках новых концептуальных подходов// Российский федерализм: проблемы и перспективы. М., 2004.
36. Болтенкова Л.Ф. Материал по статье В.В.Путина «Россия: национальный вопрос».//Вопросы национальных и федеративных отношений. 1(16) 2012.
37. Бугай Н.Ф. Проблема нациестроительства в Российской Федерации: общее и особенное.// Феномен идентичности в современном гуманитарном знании. М., 2011.
38. Васильев Ю.В. Возникновение и механизмы разрешения этнополитических конфликтов на Юге России. – Ростов-на-Дону, 2005. – С.36.
39. Вятчанин Н. Термин «этнос» не заменит «нацию» // Парламентская газета. — 28.11.2007. — Режим доступа: http://www.pressmon.com/cgi-bin/press_view.cgi?id=2082411
40. Зорин В. Стратегия государственной национальной политики РФ — это документ общественного согласия. — Режим доступа: http://www.bashinform.ru/news/513551

41. Лукьянов А.Т. Этноконфессиональная ситуация в Северо-Кавказском регионе как угроза национальной безопасности России (философско-политологический анализ): Дисс. ...канд. полит.наук. -М., 2014 г. -С.68.
42. Майборода Э.Т. Управление региональными этнополитическими процессами в условиях реполитизации этничности // Вестник Южного научного центра РАН. 2008. №1. С.74-80.
43. Мусаева Э.Ш. Пути стабилизации межэтнических и религиозных отношений в Дагестане. Материалы Всероссийской конференции «Диалог культур и диалог в поликультурном пространстве». Махачкала, ДГУ, 2013.С.153
44. Мусин Д. А., Василенко Ю. В. Этнокультурная политика в Пермском крае: опыт гармонизации межнациональных отношений // Ars administrandi. — № 1. — 2010. — С. 44–56.
45. Нам И. Реализация Закона РФ «О национально-культурной автономии» // Бюллетень Сети этнологического мониторинга и раннего предупреждения конфликтов. — № 16. — 1998. — Режим доступа: http://old.iea.ras.ru /topic/law/publ/nam1998.html
46. Сикорская О. Г. Нормативно-правовые акты, регулирующие сферу межнациональных отношений в России с 1991 г. [Текст] / О. Г. Сикорская // Молодой ученый. — 2013. — №1. — С. 293-296.
47. Смирнов А.Н. Этнополитические процессы на Северном Кавказе: особенности и основные тенденции. — М.: ИМЭМО РАН, 2011. — С. 108.
48. Тишков В. Как обновить концепцию национальной политики? — Режимдоступа:http://valerytishkov.ru/cntnt/publikacii3/publikacii/kak_obnovi.html
49. Этнонациональная политика в Российской Федерации (концепции, практика, реализация, перспективы). М., 2007

Контрольные вопросы и задания для самостоятельной работы:

1. Как можно определить, что такое “нация”, “этнос”. Существует ли различие между понятиями “национальный” и “этнический”?
2. Каким образом шло формирование России как полиэтнического и поликонфессионального государства. основные этапы?
3. Назвать основные этносы России.
4. Какие конфессии распространены в России?
5. Что означает термин “традиционные” и “нетрадиционные религии”?
6. Рассказать об основных принципах национальной политики государства.
7. Назвать основные национальные движения и партии, а также партии и движения использующие националистические лозунги.
8. Рассказать об истоках этнополитических конфликтов и перечислить существующие в РФ и РД конфликты, имеющие этнические признаки.
9. Какую роль играет религиозный фактор в общественно-политической жизни?
10. Какие вам известны религиозные партии и движения?
11. Каким образом и в каких конфликтах на территории РФ проявляется фактор этнической напряженности.
12. Этнический фактор в общественно-политической жизни.
13. Как используется этнический фактор различными политическими силами России.
14. Националистические партии и движения.
15. Традиционные и нетрадиционные религии России.
16. Религиозный фактор в этнополитических и иных конфликтах.

Учебное издание

Современные технологии достижения межнационального и межкультурного диалога в молодежной среде

Ответственный редактор *П.О. Омарова*
Подготовка оригинал-макета *Д.С. Бегова*
Дизайн обложки *М.А. Овчинников*

Издательство ООО «Парнас»,
125480, г. Москва ул. Вилиса Лациса, д.31, корп. 2

Подписано в печать 23.11.2018 г.
Формат 60x84 1/16. Печать ризографная. Бумага офсетная.
Гарнитура «Arial». Усл. п. л. 8,4. Уч.- изд. л. 4. Тираж 500 экз.

Отпечатано в типографии АЛЕФ, ИП Овчинников М.А.
Тел.: +7 (928) 978-55-64, +7 (988) 2000-164
www.alefgraf.ru, e-mail: alefgraf@mail.ru